Egz. INWESTORA

STAROSTA MALBORSKI
Pl. Słowiański 17
82-200 Malbork
(14)

„PROWED"
Biuro Projektów Drogowych
Wiesław Siemiątkowski
82-300 Elbląg
Legionów 5
tel/fax
prowed@op.pl
NIP 578-188-91-74
RG 170244061
kom. 501 047 469
(55) 648-13-69
USŁUGI W ZAKRESIE
PROJEKTOWANIA DRÓG I ULIC
ORGANIZACJI RUCHU
DROGOWEGO

TOM 1.

POPRAWA DOSTĘPNOŚCI MIAST POWIATOWYCH ORAZ PRZESTRZENI PUBLICZNYCH MIEJSKIEGO OBSZARU FUNKCJONALNEGO MALBORKA

RODZAJ OPRACOWANIA :	**PROJEKT ZAGOSPODAROWANIA TERENU I PROJEKT DROGOWY**
NAZWA ZADANIA :	**ZADANIE NR 7** **BUDOWA CIĄGU PIESZO – ROWEROWEGO W GMINIE STARE POLE, MIEJSCOWOŚCIACH ZŁOTOWO I KRZYŻANOWO**
STADIUM :	**PROJEKT BUDOWLANY I WYKONAWCZY**
NAZWA OBIEKTU :	**Ciąg pieszo - rowerowy**
ADRES OBIEKTU :	**Odcinek w msc. Krzyżanowo:** dz. nr 5/7, 59, 61, 6/81, 6/2, 6/82, 36/1, 7/1, 62/4, 62/1, 7/2, 63, 8/3, 8/4, 8/5, 37/3, 37/2, 37/1, 62/3, 62/2, 6/87 (Obręb Krzyżanowo – 0010). **Odcinek w msc. Złotowo:** dz. nr 90, 160, 103/5, 104/2, 148 (Obręb Złotowo – 0016).
INWESTOR:	***Gmina Stare Pole***

KATEGORIA OBIEKTU BUDOWALNEGO IV, VIII, XXVIII

PROJEKTANT

mgr inż. Wiesław Siemiątkowski upr. nr 1192/El/87

SPRAWDZAJĄCY

inż. Zbigniew Tchórzewski upr. nr 336/Gd/2002

Załącznik nr 1 do decyzji
nr 483/2018 dnia 27.12.2018
Z up. STAROSTY
podpis .....
Monika Wirkus
Dyrektor Wydziału Architektury i Budownictwa

Sierpień 2018 r.

POMOC TECHNICZNA
NARODOWA STRATEGIA SPÓJNOŚCI
UNIA EUROPEJSKA
EUROPEJSKI FUNDUSZ ROZWOJU REGIONALNEGO
Projekt współfinansowany ze środków Unii Europejskiej wramach Programu Operacyjnego Pomoc Techniczna 2007-2013

STAROSTA MALBORSKI
Pl. Słowiański 17
82-200 Malbork
(14)

Oświadczenie projektantów

Zgodnie z art. 20 ust. 4 Ustawy z dnia 7 lipca 1994 r. – Prawo budowlane (Dz. U. z 2003 r. nr 207 poz. 2016 z późniejszymi zmianami) oświadczamy, że niniejszy projekt budowlany został wykonany zgodnie z obowiązującymi przepisami oraz zasadami wiedzy technicznej.

Autorzy opracowania i sprawdzający	Imię i nazwisko	Uprawnienia	Podpis
Projektant – branża drogowa	mgr inż. Wiesław Siemiątkowski	upr. proj. 1192/EL/87 0030/96/U bez ogran. spec. drog.	
Sprawdzający – projektanta branży drogowej	inż.Zbigniew Tchórzewski	upr.proj. Nr 336/Gd/2002	

POMOC TECHNICZNA
NARODOWA STRATEGIA SPÓJNOŚCI

UNIA EUROPEJSKA
EUROPEJSKI FUNDUSZ ROZWOJU REGIONALNEGO

Projekt współfinansowany ze środków Unii Europejskiej wramach Programu Operacyjnego Pomoc Techniczna 2007-2013

STAROSTA MALBORSKI
Pl. Słowiański 6
82-200 Malbork
(14)

SPIS DOKUMENTACJI

dla Zadania 7, pn.

Budowa ciągu pieszo – rowerowego w Gminie Stare Pole, w msc. Krzyżanowo i Złotowo

Obiekt budowlany	**Ciąg pieszo – rowerowy w msc. Krzyżanowo i Złotowo**

Lp.	*Branża*	*Nazwa opracowania*
1.	**Drogowa**	**Projekt budowlany i wykonawczy**
2.	Zieleń	Inwentaryzacja zieleni przewidzianej do usunięcia
3.	Drogowa	Projekt docelowej organizacji ruchu
4.	Drogowa	Specyfikacje techniczne
5.	Drogowa	Przedmiar robót
6.	Drogowa	Kosztorys inwestorski
7.		Dokumentacja geologiczna

POMOC TECHNICZNA
NARODOWA STRATEGIA SPÓJNOŚCI

UNIA EUROPEJSKA
EUROPEJSKI FUNDUSZ
ROZWOJU REGIONALNEGO

Projekt współfinansowany ze środków Unii Europejskiej wramach Programu Operacyjnego Pomoc Techniczna 2007-2013

000003

Spis zawartości projektu budowlanego i wykonawczego

STAROSTA MALBORSKI
Pl. Słowiański 17
82-200 Malbork
(14)

I. **Kopie decyzji i aktualnych zaświadczeń o przynależności do właściwej terenowo izby inżynierów budownictwa projektantów – autorów niniejszego projektu budowlanego.**

II. **Kopia wykazu podmiotów i działek oraz kopia mapy ewidencji gruntów.**

III. **Opis techniczny**

1. Wstęp
   - 1.1. Przedmiot opracowania
   - 1.2. Zakres aktualizacji
   - 1.3. Zakres opracowania
   - 1.4. Podstawa projektowania
   - 1.5. Materiały wyjściowe do projektowania
2. Opis stanu istniejącego
   - 2.1. Układ sytuacyjny
   - 2.2. Ukształtowanie terenu
   - 2.3. Warunki gruntowe
   - 2.4. Istniejące uzbrojenie terenu
3. Stan projektowany
   - 3.1. Zakres prac projektowych
   - 3.2. Rozwiązania sytuacyjne
   - 3.3. Spadki podłużne i poprzeczne
   - 3.4. Konstrukcje nawierzchni
     - 3.4.1. Konstrukcje
     - 3.4.2. Oporniki i obrzeża
   - 3.5. Odwodnienie
   - 3.6. Ścianka SCS
   - 3.7. Przepusty
   - 3.8. Zieleń
   - 3.9. Kolizje z istniejącymi urządzeniami sieci infrastruktury technicznej
   - 3.10. Roboty ziemne
   - 3.11. Docelowa organizacja ruchu
   - 3.12. Zestawienie zjazdów
   - 3.13. Zestawienie robót
4. Informacja BIOZ
5. Decyzje, warunki, uzgodnienia i opinie

IV. **Część graficzna**

1.	Rys. 1:	Plan sytuacyjny	skala 1:500
2.	Rys. 2:	Profile podłużne	skala 1:50/500
3.	Rys. 3:	Przekroje normalne	skala 1:50
4.	Rys. 4:	Przekroje charakterystyczne	skala 1:50
5.	Rys. 5:	Przekroje konstrukcyjne	skala 1:20
6.	Rys. 5.1:	Przekroje konstrukcyjne - szczegół „A", szczegół „B"	skala 1:25
7.	Rys. 6:	Elementy drogowe	skala 1:25
8.	Rys. 7:	Przekrój podłużny – przepust z rur HDPE	skala 1:50

POMOC TECHNICZNA
NARODOWA STRATEGIA SPÓJNOŚCI

UNIA EUROPEJSKA
EUROPEJSKI FUNDUSZ
ROZWOJU REGIONALNEGO

Projekt współfinansowany ze środków Unii Europejskiej wramach Programu Operacyjnego Pomoc Techniczna 2007-2013

000004

STAROSTA MALBORSKI
82-200 Malbork

I. **Kopie decyzji i aktualnych zaświadczeń o przynależności do właściwej terenowo izby inżynierów budownictwa projektantów – autorów niniejszego projektu budowlanego.**

POMOC TECHNICZNA
NARODOWA STRATEGIA SPÓJNOŚCI

UNIA EUROPEJSKA
EUROPEJSKI FUNDUSZ
ROZWOJU REGIONALNEGO

Projekt współfinansowany ze środków Unii Europejskiej wramach Programu Operacyjnego Pomoc Techniczna 2007-2013

000065

Urząd Wojewódzki
82-300 w Elblągu
Wydział Planowania Przestrzennego, Urbanistyki,
Architektury i Nadzoru Budowlanego
ul. Pietrowska 28

STAROSTA MALBORSKI
Pl. Słowiański 17
82-200 Malbork
(14)

Elbląg, dnia 1987.10.28

Nr 1192/B1/87

DECYZJA O STWIERDZENIU PRZYGOTOWANIA ZAWODOWEGO DO PEŁNIENIA SAMODZIELNYCH FUNKCJI TECHNICZNYCH W BUDOWNICTWIE

Na podstawie § 2.1.1. § 4 ust.2, § 7 i § 13 ust.1 pkt 3 lit.b rozporządzenia Ministra Gospodarki Terenowej i Ochrony Środowiska z dnia 20 lutego 1975 r. w sprawie samodzielnych funkcji technicznych w budownictwie /Dz.U. nr 8, poz. 46/ s t w i e r d z a się, że :

Obywatel Wiesław SIEMIĄTKOWSKI - magister inżynier budownictwa

urodzony dnia 20 sierpnia 1957 roku w Malborku woj. elbląskie posiada przygotowanie zawodowe upoważniające do wykonywania samodzielnej funkcji

- P R O J E K T A N T A -

w specjalności konstrukcyjno-inżynieryjnej w zakresie dróg, lotniskowych dróg startowych oraz manipulacyjnych.

Obywatel Wiesław SIEMIĄTKOWSKI - jest upoważniony do :

1. sporządzania projektów budowli dróg, lotniskowych dróg startowych i manipulacyjnych oraz typowych mostów i przepustów,
2. w zakresie budowli nie będących budynkami w budownictwie osób fizycznych - do kierowania, nadzorowania i kontrolowania budowy, kierowania i kontrolowania wytwarzania konstrukcyjnych elementów budowlanych oraz oceniania i badania stanu technicznego budowli.

Główny Architekt Wojewódzki
mgr inż. arch. Juliusz Wróbel

000006

STAROSTA MALBORSKI
Pl. Słowiański 17
82-200 Malbork
(14)

WOJEWODA POMORSKI

RR-AB-II-7131/149/02

Gdańsk, dnia 2002 - 12 - 23

DECYZJA NR 336 /Gd/2002

Na podstawie art. 12 ust. 2, art. 13 ust. 1 pkt 1 i art. 14 ust. 1 pkt 2, ustawy z dnia 7 lipca 1994 r. - Prawo budowlane /tekst jednolity: Dz. U. Nr 106 poz. 1126 z 2000 r. z późn. zm./ oraz art. 8 pkt 4 ustawy z dnia 15 grudnia 2000 r. o samorządach zawodowych architektów, inżynierów budownictwa oraz urbanistów (Dz. U. Nr 5 poz. 42 z 2002 r.), w związku z art. 62 ustawy z dnia 15 lutego 2002 r. o zmianie ustawy o samorządach zawodowych architektów, inżynierów budownictwa oraz urbanistów (Dz. U. Nr 23 poz. 221 z 2002 r.) i § 9 ust. 1 - rozporządzenia Ministra Gospodarki Przestrzennej i Budownictwa z dnia 30 grudnia 1994 r. w sprawie samodzielnych funkcji w budownictwie (Dz. U. Nr 8, poz. 38 z 1995 r. zm. Dz. U. Nr 134 poz. 1130 z 2002 r.)

n a d a j ę :

Panu: Zbigniewowi Tchórzewskiemu

inżynierowi budownictwa

urodzony w dniu 3 listopada 1969 r. w Sztumie

UPRAWNIENIA BUDOWLANE

w specjalności : **konstrukcyjno - budowlanej**

w zakresie: **projektowania bez ograniczeń.**

Na niniejszą decyzję służy stronie prawo wniesienia odwołania do Głównego Inspektora Nadzoru Budowlanego, za pośrednictwem Wojewody Pomorskiego, w terminie 14 dni od dnia otrzymania niniejszej decyzji.

POMORSKI URZĄD WOJEWÓDZKI W GDAŃSKU

z up. WOJEWODY
mgr inż. arch. Kazimierz Normant
p.o. Z-ca Dyrektora Wydziału

Otrzymuje :

1. Pan Zbigniew Tchórzewski
   ul. Michałowskiego 10a/6
   82-200 Malbork
2. Główny Inspektor Nadzoru Budowlanego w Warszawie

STAROSTA MALBORSKI
Pl. Słowiański 17
82-200 Malbork
(14)

® POLSKA IZBA INŻYNIERÓW BUDOWNICTWA

Zaświadczenie

o numerze weryfikacyjnym:

WAM-L8R-X39-IK9 *

Pan Wiesław Siemiątkowski o numerze ewidencyjnym WAM/BD/0295/03
adres zamieszkania ul.Legionów 5, 82-300 Elbląg
jest członkiem Warmińsko-Mazurskiej Okręgowej Izby Inżynierów Budownictwa i posiada wymagane ubezpieczenie od odpowiedzialności cywilnej.
Niniejsze zaświadczenie jest ważne do dnia 2016-03-31.

Zaświadczenie zostało wygenerowane elektronicznie i opatrzone bezpiecznym podpisem elektronicznym weryfikowanym przy pomocy ważnego kwalifikowanego certyfikatu w dniu 2015-05-28 roku przez:

Mariusz Dobrzeniecki, Przewodniczący Rady Warmińsko-Mazurskiej Okręgowej Izby Inżynierów Budownictwa.

(Zgodnie art. 5 ust 2 ustawy z dnia 18 września 2001 r. o podpisie elektronicznym (Dz. U. 2001 Nr 130 poz. 1450) dane w postaci elektronicznej opatrzone bezpiecznym podpisem elektronicznym weryfikowanym przy pomocy ważnego kwalifikowanego certyfikatu są równoważne pod względem skutków prawnych dokumentom opatrzonym podpisami własnoręcznymi.)

* Weryfikację poprawności danych w niniejszym zaświadczeniu można sprawdzić za pomocą numeru weryfikacyjnego zaświadczenia na stronie Polskiej Izby Inżynierów Budownictwa www.piib.org.pl lub kontaktując się z biurem właściwej Okręgowej Izby Inżynierów Budownictwa.

Validity unknown

000008

STAROSTA MALBORSKI
Pl. Słowiański 17
82-200 Malbork
(14)

POLSKA IZBA INŻYNIERÓW BUDOWNICTWA

Zaświadczenie

o numerze weryfikacyjnym:

POM-X4D-L7S-A84 *

Pan Zbigniew Tchórzewski o numerze ewidencyjnym POM/BO/0243/03
adres zamieszkania ul.Michałowskiego 10, 82-200 Malbork
jest członkiem Pomorskiej Okręgowej Izby Inżynierów Budownictwa i posiada wymagane ubezpieczenie od odpowiedzialności cywilnej.
Niniejsze zaświadczenie jest ważne do dnia 2016-03-31.

Zaświadczenie zostało wygenerowane elektronicznie i opatrzone bezpiecznym podpisem elektronicznym weryfikowanym przy pomocy ważnego kwalifikowanego certyfikatu w dniu 2015-03-16 roku przez:

Franciszek Rogowicz, Przewodniczący Rady Pomorskiej Okręgowej Izby Inżynierów Budownictwa.

(Zgodnie art. 5 ust 2 ustawy z dnia 18 września 2001 r. o podpisie elektronicznym (Dz. U. 2001 Nr 130 poz. 1450) dane w postaci elektronicznej opatrzone bezpiecznym podpisem elektronicznym weryfikowanym przy pomocy ważnego kwalifikowanego certyfikatu są równoważne pod względem skutków prawnych dokumentom opatrzonym podpisami własnoręcznymi.)

* Weryfikację poprawności danych w niniejszym zaświadczeniu można sprawdzić za pomocą numeru weryfikacyjnego zaświadczenia na stronie Polskiej Izby Inżynierów Budownictwa www.piib.org.pl lub kontaktując się z biurem właściwej Okręgowej Izby Inżynierów Budownictwa.

Poprawność uznana

000009

STAROSTA MALBORSKI
Pl. Słowiański 17
82-200 Malbork
(14)

II. Kopia wykazu podmiotów i działek oraz kopia mapy ewidencji gruntów.

POMOC TECHNICZNA
NARODOWA STRATEGIA SPÓJNOŚCI

UNIA EUROPEJSKA
EUROPEJSKI FUNDUSZ
ROZWOJU REGIONALNEGO

Projekt współfinansowany ze środków Unii Europejskiej wramach Programu Operacyjnego Pomoc Techniczna 2007-2013

000010

STAROSTA MALBORSKI
82-200 Malbork
Pl. Słowiański 17
(8)

STAROSTA MALBORSKI
Pl. Słowiański 17
82-200 Malbork
(14)

Malbork, dnia 12-03-2015 r.

Województwo: **pomorskie**
Powiat: **malborski**
Jednostka ewidencyjna: **220908_2, Stare Pole**

WYKAZ PODMIOTÓW I DZIAŁEK

Data: **12-03-2015** Czas: **14:45:11**

Obręb: **Krzyżanowo [Nr 0010]**

Osoby: **18**

Lp.	Dane osoby fizycznej / instytucji	Jednostka rejestrowa
1	Brudniak Edward Grzegorz zam. Krzyżanowo 4/2 Brudniak Janina zam. Krzyżanowo 4/2	G22
2	Gastołek Małgorzata	G22
3	GMINA STARE POLE REGON: 170747945 NIP: - siedziba: ul. Marynarki Wojennej 6, 82-220 Stare Pole	G8,G113
4	Gołębiowski Jan Paweł zam. Krzyżanowo 4/7 Gołębiowska Ewa zam. Krzyżanowo 4/7	G22
5	GOSPODARSTWO ROLNE "GOSPROL" SPÓŁKA Z OGRANICZONĄ ODPOWIEDZIALNOŚCIĄ Z SIEDZIBĄ W KRZYŻANOWIE REGON: 170213770 NIP: 5791000825 siedziba: Krzyżanowo , 82-220 Stare Pole	G123
6	Jastrzębski Edmund zam. Krzyżanowo 4/1 Jastrzębska Stefania zam. Krzyżanowo 4/1	G22
7	Kapelan Halina	G22
8	Kaszubowski Roman	G22
9	Ligier Janina zam. Krzyżanowo 4	G22
10	MARSZAŁEK WOJEWÓDZTWA POMORSKIEGO REGON: - NIP: - siedziba: ul. Okopowa 21/27, 80-810 Gdańsk	G6,G117
11	Michalczyk Elżbieta zam. Szczepanki 3, 86-320 Łasin	G126
12	Nieradka Jolanta	G22
13	POWIAT MALBORK REGON: 305277 NIP: - siedziba: pl. Słowiański 17, 82-200 Malbork	G121
14	SKARB PAŃSTWA REGON: - NIP: -	G6,G117,G125
15	Skórcz Krzysztof zam. Krzyżanowo 4/3	G22
16	Woś Daniela	G22
17	ZARZĄD DRÓG POWIATOWYCH W MALBORKU REGON: 170818190 NIP: - siedziba: pl. Słowiański 17, 82-200 Malbork	G121
18	Zawistowski Stanisław zam. Kończewice 72, 82-213 Miłoradz Zawistowska Dorys zam. Kończewice 72, 82-213 Miłoradz	G22

Działki: **21**

Lp.	Nr działki	Ark.	Jednostka rejestrowa
1	6/2	1	G22
2	6/81	1	G113
3	6/82	1	G113
4	6/87	1	G123
5	7/1	1	G113
6	7/2	1	G126
7	8/3	1	G125

000011

	Widera Papiewska Alicja Marianna zam. Złotowo 6

STAROSTA MALBORSKI
Pl. Słowiański 17
82-200 Malbork
(14)

Działki: **9**

Lp.	Nr działki	Ark.	Jednostka rejestrowa
1	90	1	G178
2	103/1	1	G160
3	103/3	1	G18
4	104	1	G63
5	105/2	1	G134
6	106	1	G64
7	107	1	G51
8	108	1	G6
9	148	1	G50

Sporządził(a): **Mirela Cyrny**

Podpis..... Z up. STAROSTY
Mirela Cyrny
Inspektor w Wydziale Geodezji, Kartografii, Katastru i Nieruchom.

000012

8	8/4	1	G113
9	8/5	1	G125
10	8/6	1	G126
11	36/1	1	G117
12	37/1	1	G6
13	37/2	1	G6
14	37/3	1	G6
15	59	1	G121
16	61	1	G121
17	62/1	1	G125
18	62/2	1	G125
19	62/3	1	G125
20	62/4	1	G121
21	63	1	G8

STAROSTA MALBORSKI
Pl. Słowiański 17.
82-200 Malbork
(14)

Obręb: **Stare Pole [Nr 0012]**

Osoby: **6**

Lp.	Dane osoby fizycznej / instytucji	Jednostka rejestrowa
1	GENERALNA DYREKCJA DRÓG KRAJOWYCH I AUTOSTRAD REGON: 017511575 NIP: - siedziba: ul. Wronia 53, 00-874 Warszawa koresp. ul. Subisława 5, 80-354 Gdańsk	G608
2	GMINA STARE POLE REGON: 170747945 NIP: - siedziba: ul. Marynarki Wojennej 6, 82-220 Stare Pole	G265
3	POLSKIE KOLEJE PAŃSTWOWE SPÓŁKA AKCYJNA Z SIEDZIBĄ W WARSZAWIE REGON: 000126801 NIP: - siedziba: Warszawa koresp. ul. Dyrekcyjna 2-4, 80-958 Gdańsk	G267
4	POWIAT MALBORK REGON: 305277 NIP: - siedziba: pl. Słowiański 17, 82-200 Malbork	G266,G576
5	SKARB PAŃSTWA REGON: - NIP: -	G267,G608
6	ZARZĄD DRÓG POWIATOWYCH W MALBORKU REGON: 170818190 NIP: - siedziba: pl. Słowiański 17, 82-200 Malbork	G266,G576

Działki: **5**

Lp.	Nr działki	Ark.	Jednostka rejestrowa
1	437	2	G608
2	442	3	G266
3	451/1	3	G267
4	488	3	G576
5	564/1	3	G265

Obręb: **Złotowo [Nr 0016]**

Osoby: **6**

Lp.	Dane osoby fizycznej / instytucji	Jednostka rejestrowa
1	Czerniewski Waldemar Andrzej zam. Kępa Rybacka 10, 82-300 Elbląg Czerniewska Agnieszka zam. Kikojty 14, 82-220 Stare Pole	G160
2	GMINA STARE POLE REGON: 170747945 NIP: - siedziba: ul. Marynarki Wojennej 6, 82-220 Stare Pole	G6,G50
3	Kraszewski Zdzisław Wiesław zam. Złotowo 2A Kraszewska Alicja zam. Złotowo 2a	G64,G134
4	SKARB PAŃSTWA REGON: - NIP: -	G178
5	Słowik Michał Andrzej zam. Kikojty 14, 82-220 Stare Pole	G18,G63
6	Widera Tomasz Rudolf zam. Złotowo 6	G51

000013

Zgodnie z art. 18 ustawy z dnia 17.05.1989 r – Prawo geodezyjne i kartograficzne (t.j. Dz.U. Nr 193 poz 1287 z 2010 r.) rozpowszechnianie oraz reprodukowanie w celu rozpowszechniania i rozprowadzania niniejszej mapy wymaga zezwolenia Starosty.

Województwo: pomorskie
Powiat: malborski
Jednostka ewidencyjna: Stare Pole 220908_2
Obręb: 0012 Stare Pole

WYRYS Z MAPY EWIDENCYJNEJ
SKALA 1:5000

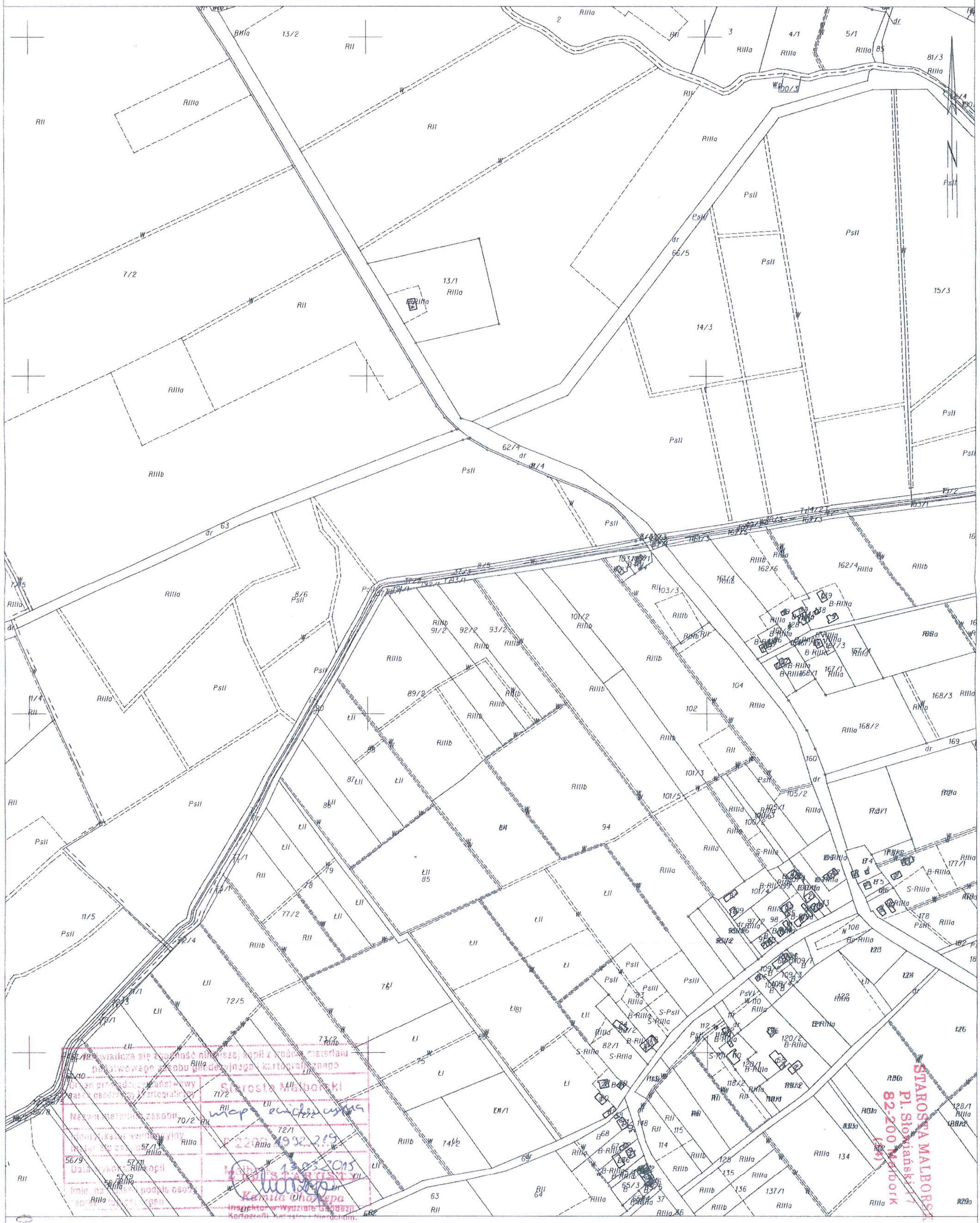

Poświadcza się zgodność niniejszej kopii z posiadanym materiałem państwowego zasobu geodezyjnego i kartograficznego
Organ prowadzący państwowy zasób geodezyjny i kartograficzny: Starosta Malborski
Nazwa materiału zasobu: mapa ewidencyjna
Numer/Lokalizacja ewidencyjny materiału zasobu: P.2200.1932.2015
Data wykonania kopii: 13.03.2015
Imię, nazwisko i podpis osoby sporządzającej kopię: Kamila Chorzępa
Inspektor w Wydziale Geodezji, Kartografii, Katastru i Nieruchomości
STAROSTA MALBORSKI
Pl. Słowiański 17
82-200 Malbork
(55)

Malbork dn. 2015-03-13
Sporządził(a) wydruk: Kamila Chorzępa

Zgodnie z art. 18 ustawy z dnia 17.05.1989 r. - Prawo geodezyjne i kartograficzne (t.j. Dz.U. Nr 193 poz. 1287 z 2010 r.) rozpowszechnianie oraz reprodukowanie w celu rozpowszechniania i rozprowadzania niniejszej mapy wymaga zezwolenia Starosty.

Województwo: pomorskie
Powiat: malborski
Jednostka ewidencyjna: Stare Pole 220908_2
Obręb: 0012 Stare Pole

WYRYS Z MAPY EWIDENCYJNEJ

SKALA 1:5000

Malbork dn. 2015-03-13
Sporządził(a) wydruk: Kamila Chorzępa

Poświadcza się zgodność niniejszej kopii z treścią materiału państwowego zasobu geodezyjnego i kartograficznego
Organ prowadzący państwowy zasób geodezyjny i kartograficzny: Starosta Malborski
Nazwa materiału zasobu: mapa ewidencyjna
Nr arkusza mapy ewidencyjnej lub nr zestawu: P 220908.2992.219
Data wykonania kopii: Malbork 13.03.2015
Imię, nazwisko i podpis osoby reprezentującej organ: Kamila Chorzępa
Inspektor w Wydziale Geodezji i Kartografii Katastru i Nieruchomości
STAROSTA MALBORSKI
Pl. Słowiański 17
82-200 Malbork
(14)

STAROSTA MALBORSKI
Pl. Słowiański 17
82-200 Malbork
(14)

III. OPIS TECHNICZNY

1. WSTĘP

1.1 PRZEDMIOT OPRACOWANIA

Przedmiotem opracowania jest budowa ciągu pieszo – rowerowego na terenie Gminy Stare Pole, w miejscowościach Krzyżanowo i Złotowo. Niniejszy projekt budowlany i wykonawczy jest opracowywany, w ramach wykonania kompleksowej dokumentacji technicznej dla inwestycji zintegrowanej Miejskiego Obszaru Funkcjonalnego Malborka w zakresie dróg i ciągów pieszo-rowerowych dla: Miasta Malbork, Gminy Malbork, Gminy Nowy Staw, Gminy Stare Pole, Powiatu Malborskiego i Powiatu sztumskiego.

1.2 ZAKRES AKTUALIZACJI

Zakresem aktualizacji dokumentacji projektowej objęto odcinek ciągu pieszo – rowerowego na rysunku nr 1 ark 3 w km 0+471,00 – 0+640,99 wraz z częścią opisową wynikającą z zastosowania ścianki stalowej w kilometrażu wg rys. nr 4. Rów przydrożny drogi powiatowej w km 0+471,00 – 0+640,99 pozostaje bez zmiany rzędnej dna oraz nachylenia skarpy od strony przeciwległej do drogi.

1.3 ZAKRES OPRACOWANIA

Projekt obejmuje budowę ciągu pieszo – rowerowego, wzdłuż drogi powiatowej nr 2936G w miejscowościach Krzyżanowo i Złotowo, wraz z:

- przebudową istniejących zjazdów na posesje i pola,
- budową przepustów w miejscu przekraczania przez ciąg rowów,
- przebudową istniejących przepustów pod zjazdami,
- wykonaniem zabezpieczenia skarpy nasypu ściankami stalowymi w miejscu, gdzie ciąg pieszo – rowerowy zlokalizowany jest na istniejących rowach przydrożnych,
- wykonaniem oznakowania pionowego i poziomego,
- wycinką drzew.

1.4 PODSTAWA PROJEKTOWANIA

1.4.1 Rozporządzenie Ministra Transportu i Gospodarki Morskiej z dnia 2 marca 1999 r. w sprawie warunków technicznych jakim powinny odpowiadać drogi publiczne i ich usytuowanie (Dz. U. Nr 43 z 1999 roku, poz. 430 z późniejszymi zmianami).

1.4.2 Wytyczne projektowania ulic – Warszawa 1997.

1.4.3 Rozporządzenie Ministra Transportu i Gospodarki Morskiej z dnia 2 marca 1999 r. w sprawie warunków technicznych jakim powinny odpowiadać drogi publiczne i ich usytuowanie (Dz. U. Nr 43 z 1999 roku, poz. 430 z późniejszymi zmianami).

1.4.4 Inne obowiązujące przepisy, normy i normatywy.

1.5 MATERIAŁY WYJŚCIOWE DO PROJEKTOWANIA

1.5.1 Mapa zasadnicza i do celów projektowych, w skali 1: 500, wykonana przez firmę Usługi Geodezyjne s.c. J. Sosnowski, J. Kuciński, ul. Krakowska 2, 82-200 Malbork.

1.5.2 „Studium komunikacyjne poprawy dostępności miast powiatowych oraz przestrzeni publicznych (ścieżek rowerowych) Miejskiego Obszaru Funkcjonalnego Malborka".

1.5.3 Uzgodnienia z Zamawiającym.

POMOC TECHNICZNA
NARODOWA STRATEGIA SPÓJNOŚCI

UNIA EUROPEJSKA
EUROPEJSKI FUNDUSZ
ROZWOJU REGIONALNEGO

Projekt współfinansowany ze środków Unii Europejskiej wramach Programu Operacyjnego Pomoc Techniczna 2007-2013

000016

STAROSTA MALBORSKI
Pl. Słowiański 17
82-200 Malbork
(14)

1.5.4 Rozporządzenie Ministra Transportu i Gospodarki Morskiej z dnia 2 marca 1999 r. w sprawie warunków technicznych jakim powinny odpowiadać drogi publiczne i ich usytuowanie (Dz. U. Nr 43 poz.430).

1.5.5 Obowiązujące akty prawne i przepisy techniczne oraz inne normy i przepisy branżowe.

1.5.6 Załączniki nr 1 – 4 do rozporządzenie Ministra Infrastruktury z dnia 3 lipca 2003 r. w sprawie szczegółowych warunków technicznych dla znaków i sygnałów drogowych oraz urządzeń bezpieczeństwa ruchu drogowego i warunków ich umieszczania (Dz. U. 220 poz. 2181).

1.5.6 Zatwierdzona przez Zamawiającego „Koncepcja dla Zadania 7, pn. Budowa ciągu pieszo – rowerowego w msc. Krzyżanowo i Złotowo".

1.5.7 Wizja lokalna w terenie.

2. OPIS STANU ISTNIEJĄCEGO

2.1. Układ sytuacyjny

Ciąg pieszo – rowerowy zaprojektowano w lokalizacji określonej w „Studium komunikacyjnym poprawy dostępności miast powiatowych oraz przestrzeni publicznych (ścieżek rowerowych) Miejskiego Obszaru Funkcjonalnego Malborka".

Teren, na którym zaprojektowano ciągi pieszo – rowerowe zlokalizowany jest po zachodniej stronie drogi powiatowej 2936G, za rowem odwadniającym i szpalerem drzew.
Pierwszy odcinek ciągu pieszo – rowerowego, w obszarze Krzyżanowa, przebiega przez park wiejski będący w gminnej ewidencji zabytków oraz przez tereny niezabudowane stanowiące pola i łąki. W parku znajdują się siedliska dwóch domów oraz rosną drzewa lipy, jesiony i dęby. Dalej, wzdłuż drogi powiatowej, na granicy w/w parku i pola rolnego znajduje się koryto rzeki Tyny, które przechodzi pod drogą (droga biegnie przez obiekt mostowy) i biegnie wzdłuż jej wschodniej strony. Następnie ponownie przechodzi pod drogą (drugi obiekt mostowy) i biegnie dalej przez pola i łąki.
Drugi odcinek planowanego ciągu pieszo – rowerowego w obszarze Złotowa również biegnie po zachodniej stronie drogi powiatowej Nr 2936G i przebiega przez tereny w większości niezabudowane, stanowiące pola, łąki i nieużytki. W swoim przebiegu przechodzi m.in. przez działkę Nr 106, na której znajduje się budynek posterunku celnego będący w gminnej ewidencji zabytków i mający obecnie funkcję mieszkalną.
W końcowym odcinku teren, na którym projektowany jest ciąg pieszo – rowerowy jest zlokalizowany przy drodze powiatowej.

2.2. Ukształtowanie terenu

Powierzchnia terenu, na którym projektuje się ciąg pieszo – rowerowy jest stosunkowo płaska, w Krzyżanowie wznosi się w kierunku południowym, a w Złotowie wznosi się w kierunku północnym.

Rzędne wysokościowe w granicach opracowania kształtują się odpowiednio na poziomie:

- w Krzyżanowie od 1,8 do 3,4 mnpm.
- w Złotowie od 1,2 do 2,6 mnpm.

2.3. Warunki gruntowe

Budowę geologiczną przedmiotowego terenu i parametry geotechniczne gruntu określono na podstawie badania geologicznego, przeprowadzonego według Normy PN/81 B-03020. Zalegające grunty zakwalifikowano do grupy nośności G – 3. W zakresie ścianki stalowej SCS 1-4 do głębokości około 5,00 m od poziomu dna rowu przydrożnego zalegają grunty spoiste w stopniu plastyczności I_L=0,75. Poniżej zalegają grunty niespoiste o stopniu zagęszczenia Is=0,40.

POMOC TECHNICZNA
NARODOWA STRATEGIA SPÓJNOŚCI
UNIA EUROPEJSKA
EUROPEJSKI FUNDUSZ
ROZWOJU REGIONALNEGO
Projekt współfinansowany ze środków Unii Europejskiej wramach Programu Operacyjnego Pomoc Techniczna 2007-2013

000017

STAROSTA MALBORSK
Pl. Słowiański 17
82-200 Malbork
(14)

2.4. Istniejące uzbrojenie terenu

Na terenie inwestycji znajdują się następujące sieci infrastruktury podziemnej:
a) w Krzyżanowie:
- sieć wodociągowa,
- sieć gazowa,
- sieć teletechniczna,
- sieć elektroenergetyczna,

b) w Złotowie:
- sieć wodociągowa,
- sieć gazowa,
- sieć teletechniczna.

3. STAN PROJEKTOWANY

3.1. Zakres prac projektowych

Zakres prac projektowych obejmuje:

a) w obszarze msc. Krzyżanowo:
- zaprojektowanie odcinka ciągu pieszo – rowerowego o szer. 2,5 m i dł. 375,66 m o nawierzchni z asfaltu piaskowego, na działkach nr 5/7, 59, 61, 6/81, 6/2, 6/82, 36/1, 7/1, 62/4, 62/1 (Obręb Krzyżanowo – 0010).
- zaprojektowanie 3 szt. przepustów na rowach przydrożnych, przez które biegnie ciąg pieszo – rowerowy,
- zaprojektowanie rur ochronnych dwudzielnych Φ 119 na istniejącej sieci teletechnicznej w miejscach, gdzie sieć przechodzi poprzecznie pod projektowanym ciągiem pieszo – rowerowym,
- zaprojektowanie rur ochronnych dwudzielnych Φ 119 na istniejącej sieci elektroenergetycznej w miejscach, gdzie sieć przechodzi poprzecznie pod projektowanym ciągiem pieszo – rowerowym,

b) w obszarze msc. Złotowo:
- zaprojektowanie odcinka ciągu pieszo – rowerowego o szer. 2,5 m i łącznej dł. 636,03 m na działkach nr 90, 160, 103/5, 104/2, 148 (Obręb Złotowo – 0016).
- zaprojektowanie zabezpieczenia skarp nasypu w miejscu rowu przydrożnego, na którym zlokalizowany jest nowo projektowany ciąg pieszo – rowerowy,
- zaprojektowanie 1 szt. wpustu deszczowego wraz z rurą odprowadzającą wodę do rowu przydrożnego.
- zaprojektowanie 1 szt. przepustów na rowie przydrożnym, przez który biegnie ciąg pieszo – rowerowy oraz przebudowę 1 szt. przepustów pod istniejącym zjazdem z pola,
- zaprojektowanie rur ochronnych dwudzielnych Φ 119 mm na istniejącej sieci teletechnicznej w miejscach, gdzie sieć biegnie pod projektowanym ciągiem pieszo – rowerowym,
- zaprojektowanie przebudowy 3 szt. istniejących zjazdów na pola o nawierzchni z betonu asfaltowego, oraz 2 szt. zjazdów na posesje o nawierzchni z kostki drogowej betonowej grub. 8,0 cm,
- zaprojektowanie ławek parkowych wraz z śmietnikami parkowymi

POMOC TECHNICZNA
NARODOWA STRATEGIA SPÓJNOŚCI
UNIA EUROPEJSKA
EUROPEJSKI FUNDUSZ ROZWOJU REGIONALNEGO
Projekt współfinansowany ze środków Unii Europejskiej wramach Programu Operacyjnego Pomoc Techniczna 2007-2013

000018

STAROSTA MALBORSKI
Pl. Słowiański 17
82-200 Malbork
(14)

3.2. Rozwiązania sytuacyjne

W związku z tym, że w granicach istniejącego pasa drogowego drogi powiatowej nr 2936G brak jest miejsca, zgodnie z wytycznymi Inwestora ciąg pieszo – rowerowy został zaprojektowany na terenie przylegającym do pasa drogowego.

Ciąg pieszo – rowerowy w Krzyżanowie:

Początek pierwszego odcinka ciągu pieszo – rowerowego o długości 375,66 m znajduje się w Krzyżanowie, od zjazdu przed skrzyżowaniem dróg powiatowych Stare Pole – Złotowo z drogą powiatową Złotowo – Stalewo. Przedmiotowy odcinek ciągu pieszo – rowerowego przekracza w/w drogę powiatową Nr 2936G i biegnie po jej zachodniej stronie, za linią przydrożnych drzew przez park wiejski, aż do rzeki Tyny, na której według odrębnego opracowania zostanie wykonany przepust. Końcem pierwszego odcinka jest włączenie się do ciągu pieszo-rowerowego objętego odrębną dokumentacją projektową opracowaną przez Biuro Projektowo – Usługowe ABIT s.c. z Gdańska z 2007r. Trasa ciągu została tak zaprojektowana, aby zminimalizować ilość drzew kolidujących z jej przebiegiem, które należałoby ewentualnie usunąć.

Zaprojektowano ciąg pieszo – rowerowy o szer. 2,5 m i nawierzchni z asfaltu piaskowego, ograniczony z obu stron opornikami betonowymi 12x25cm, ustawionymi bez światła. Trasa projektowanego ciągu pieszo – rowerowego składa się z kilku elementów: odcinków prostych i łuków poziomych o wartościach promieni odpowiednio: R= 50m, R=50m, R=300,0m, R=3,25m, R=20,0m i R=100,0m.

W związku z kolizją nowo projektowanego ciągu pieszo – rowerowego z istniejącym słupem z napowietrzną linią niskiego napięcia zaprojektowano ominięcie w/w słupa.

W związku z budową przedmiotowego ciągu pieszo – rowerowego zachodzi konieczność wycięcia 36 szt. drzew, kolidujących sytuacyjnie z w/w ciągiem. Drzewa do usunięcia zostały wskazane na rysunku zagospodarowania terenu. Projekt budowlany, dotyczący zieleni stanowi odrębne opracowanie branżowe.

Ciąg pieszo – rowerowy w Złotowie:

Drugi odcinek ciągu pieszo – rowerowego w Złotowie, o łącznej długości 636,03 m rozpoczyna się połączeniem z projektem przebudowy obiektu mostowego nad rzeką Tyną – wykonanego według osobnej dokumentacji projektowej, zlokalizowanym w ciągu drogi powiatowej nr 2936G i biegnie po jej zachodniej stronie, po polach i łąkach, za rowem odwadniającym i szpalerem drzew. Ciąg pieszo – rowerowy kończy się w obrębie skrzyżowania drogi powiatowej Nr 2936G z drogą na Szropy. W obszarze miejscowości Złotowo, ze względu na bliską zabudową mieszkalną i gospodarską, ciąg zaprojektowano bezpośrednio przy jezdni drogi powiatowej. Na odcinku ok. 82,0 m ciąg został zlokalizowany na istniejącym rowie odwadniającym, w jego miejscu zaprojektowano drenaż francuski.

Zaprojektowano ciąg pieszo – rowerowy o szer. 2,5 m i nawierzchni z asfaltu piaskowego, ograniczony z obu stron opornikami betonowymi 12x25 cm, ustawionymi bez światła. Trasa projektowanego ciągu pieszo – rowerowego składa się z kilku elementów: odcinków prostych i łuków poziomych o wartościach promieni: R= 7,0 m, R=10,0 m, R=20,0 m, R=12,0 m, R=100,0m, R=92,0 m, R=8,25m, R=8,25.

Zaprojektowano przebudowę istniejących zjazdów na pola na zjazdy o szer. 3,5 m, o nawierzchni z betonu asfaltowego ograniczonej opornikami betonowymi 12x30cm, wyokrąglone na włączeniu w drogę powiatową łukami o R=5,0 m.

Zaprojektowano przebudowę istniejących zjazdów na posesje na zjazdy o szer. 3,0 m, o nawierzchni z kostki betonowej drogowej o grub. 8,0 cm, ograniczonej opornikami betonowymi 12x30cm, wyokrąglone na włączeniu w drogę powiatową łukami o R=3,0 m.

POMOC TECHNICZNA
NARODOWA STRATEGIA SPÓJNOŚCI

UNIA EUROPEJSKA
EUROPEJSKI FUNDUSZ
ROZWOJU REGIONALNEGO

Projekt współfinansowany ze środków Unii Europejskiej wramach Programu Operacyjnego Pomoc Techniczna 2007-2013

000019

STAROSTA MALBORSKI
Pl. Słowiański 17
82-200 Malbork
(14)

W związku z budową przedmiotowego odcinka ciągu pieszo – rowerowego zachodzi konieczność wycięcia 19 szt. drzew. Drzewa do usunięcia zostały wskazane na rysunku zagospodarowania terenu. Projekt budowlany, dotyczący zieleni stanowi odrębne opracowanie branżowe.

Uwaga:
Nowo projektowane odcinki ciągu pieszo – rowerowego stanowią przedłużenie zaprojektowanego wcześniej ciągu pieszo – rowerowego pomiędzy miejscowościami Krzyżanowo i Złotowo, objętego odrębną dokumentacją projektową (będącą w posiadaniu Inwestora tj. Gminy Stare Pole).

Parametry techniczne projektowanego ciągu pieszo – rowerowego:

a) budowanego ciągu pieszo – rowerowego:

– szerokość:		2,5 m
– długość:	375,66m (Krzyżanowo) + 636,03m (Złotowo)	1011,69 m
– powierzchnia:	865,0m² (Krzyżanowo) + 1485,0m² (Złotowo)	2350,0 m²

b) przebudowywanych zjazdów na pola (Złotowo):

– szerokość:	3,5 m
– łuki na włączeniu w drogę powiatową:	5,0 m
– powierzchnia:	129,0 m²

c) przebudowywanych zjazdów na posesje (Złotowo):

– szerokość:	3,0 m
– łuki na włączeniu w drogę powiatową:	3,0 m²
– powierzchnia:	43,0 m²

Obmiaru powierzchni dokonano elektronicznie.

3.3. Spadki podłużne i poprzeczne

Ukształtowanie wysokościowe i spadki podłużne projektowanego ciągu pieszo – rowerowego dopasowano do rzeźby istniejącego terenu i uzyskano łagodny przebieg wysokościowy projektowanego ciągu. Minimalny spadek podłużny wynosi 0,12%, a maksymalny 5,93%.
Spadki poprzeczne zaprojektowano jako 2% jednostronne, w kierunku południowym.

3.4. Konstrukcje nawierzchni

3.4.1. Konstrukcje

Na podstawie warunków gruntowo – wodnych oraz wyników badań geologicznych przyjęto następujące konstrukcje nawierzchni z wzmocnieniami:

Konstrukcja ciągu pieszo – rowerowego wraz ze wzmocnieniem

- nawierzchnia ścieralna z asfaltu piaskowego - gr. 3 cm
- podbudowa zasadnicza: mieszanka niezwiązana – klasa $C_{90/3}$ - gr. 10 cm
- wzmocnienie podłoża:
  - mieszanka niezwiązana: odmiana B (żwir 0/31,5mm) - gr. 25 cm
  - georuszt trójosiowy: rodzaj 2 (360 kN/m)
  - geotkanina 15 kN/m

Nawierzchnia obramowana opornikiem betonowym 12x25 cm na ławie betonowej z oporem C12/15 o wym. 0,32x0,30 m. Opornik ustawiony bez światła.

POMOC TECHNICZNA
NARODOWA STRATEGIA SPÓJNOŚCI
UNIA EUROPEJSKA
EUROPEJSKI FUNDUSZ
ROZWOJU REGIONALNEGO
Projekt współfinansowany ze środków Unii Europejskiej wramach Programu Operacyjnego Pomoc Techniczna 2007-2013

000020

Konstrukcja zjazdu na pola

- warstwa ścieralna z SMA A11 - gr. 4 cm
- warstwa wiążąca z betonu asfaltowego AC 16W - gr. 5 cm
- podbudowa zasadnicza: mieszanka niezwiązana – klasa C90/3 - gr. 20 cm
- wzmocnienie podłoża:
  - mieszanka niezwiązana: odmiana B (żwir 0/31,5mm) - gr. 25 cm
  - georuszt trójosiowy: rodzaj 2 (360 kN/m)
  - geotkanina 15 kN/m

Nawierzchnia obramowana opornikiem betonowym 12x25 cm na ławie betonowej z oporem C12/15 o wym. 0,32x0,30 m. Opornik ustawiony bez światła.

Konstrukcja zjazdu na posesje

- warstwa ścieralna z kostki drog. betonowej - gr. 8 cm
- podsypka cem. – piask. 1:4 - gr. 3 cm
- podbudowa zasadnicza: mieszanka niezwiązana – klasa C90/3 - gr. 20 cm
- wzmocnienie podłoża:
  - mieszanka niezwiązana: odmiana B (żwir 0/31,5mm) - gr. 25 cm
  - georuszt trójosiowy: rodzaj 2 (360 kN/m)
  - geotkanina 15 kN/m

Nawierzchnia obramowana opornikiem betonowym 12x25 cm na ławie betonowej z oporem C12/15 o wym. 0,32x0,30 m. Opornik ustawiony bez światła.

Załącznikiem graficznym ilustrującym konstrukcję nawierzchni ciągu pieszo – rowerowego, zjazdów i chodników są przekroje konstrukcyjne zamieszczone w części rysunkowej.

3.4.2. Krawężniki i oporniki

Przy styku ciągu pieszo-rowerowego i istniejącej nawierzchni zaprojektowano wystający krawężnik betonowy (światło 12cm) o wymiarach 15x30cm na ławie betonowej z oporem C12/15 0,35x0,30 m.

Dla obramowania nawierzchni ciągu pieszo – rowerowego oraz zjazdów na posesje i na pola zaprojektowano oporniki betonowe 12x25 cm na ławie C12/15 z oporem 0,32x0,30 m. Opornik ustawiony bez światła.

Szczegóły konstrukcyjne posadowienia krawężników i oporników pokazano na rysunkach konstrukcyjnych.

3.5. Odwodnienie

Wody opadowe z nawierzchni utwardzonych odprowadzone będą, poprzez zaprojektowane odpowiednie spadki poprzeczne i podłużne, wody z nawierzchni ciągu oraz zjazdów i będą odprowadzane bezpośrednio do rowów lub na skarpy nasypów i zieleńce.

3.6. Ścianki stalowe

W Złotowie, w km 0+460,86 – 0+640,99 w miejscu zlokalizowania nowego ciągu pieszo – rowerowego na skarpie nasypu drogowego, zaprojektowano zabezpieczenie skarpy ściankami stalowymi – grodzice GU 18N o długości elementu 12.0 m. Łączna długość ścianek SCS1 – SCS4 wynosi 165,29 mb. Zwieńczenie zabezpieczenia skarp nasypu stanowi oczep żelbetowy o s=83 cm, h=50cm. Kształt i ostateczne wymiary oczepu dobrane będą po pogrążeniu ścianki stalowej. Odcinek w km 0+460,86 – 0+640,99 zabezpieczony systemowymi barierkami drogowymi. W km 0+630 w miejscu z kolizją przyłącza wodociągowego na długości około 1,5 m ścianki nie pogrążać. Na całej długości ścianki stalowej projektuje się barierki ochronnej systemowe o wys. 1,1 m.

POMOC TECHNICZNA
NARODOWA STRATEGIA SPÓJNOŚCI

UNIA EUROPEJSKA
EUROPEJSKI FUNDUSZ
ROZWOJU REGIONALNEGO

Projekt współfinansowany ze środków Unii Europejskiej wramach Programu Operacyjnego Pomoc Techniczna 2007-2013

000021

STAROSTA MALBORSKI
Pl. Słowiański 17
82-200 Malbork
(14)

3.7. Przepusty

W celu przejścia ciągiem pieszo – rowerowym nad istniejącymi rowami zaprojektowano przepusty z rur HDPE o średnicy Φ 500 i Φ 400 i różnej długości, na warstwie z kruszywa łamanego stabilizowanego mechanicznie grub. 20,0 cm. Zaprojektowano umocnienie skarp i dna rowu brukiem 13-16 cm na podsypce cementowo – piaskowej grubości
10,0 cm.

3.7.1. Zestawienie projektowanych przepustów:

lp.	przepust Nr średnica Φ	km i lokalizacja		rzędne dołu konstrukcji ciągu	rzędne góry konstrukcji ciągu	grubość konstrukcji ciągu	długość przepustu (m)
		Kilometraż	Współrzędne	c	d		
1.	**500**	0+030,86 Krzyżanowo	X: 54°2'41,75" Y: 19°12'15,31"	3,39	3,77	0,38	8,0
2.	**500**	0+052,83 Krzyżanowo	X: 54°2'41,17" Y: 19°12'15,68"	3,22	3,60	0,38	7,8
3.	**400**	0+140,66 Krzyżanowo	X: 54°2'38,70" Y: 19°12'18,29"	2,73	3,11	0,38	7,5
4.	**500**	0+438,51 Złotowo	X: 54°1'45,20" Y: 19°13'23,70"	1,95 2,49	2,33 2,87	0,38	17,4

3.7.2. Zestawienie istniejących przepustów do przebudowy:

lp.	przepust Nr średnica Φ	km i lokalizacja		rzędne dołu konstrukcji ciągu	rzędne góry konstrukcji ciągu	grubość konstrukcji ciągu	długość przepustu (m)
oznaczenie na rysunku				c	d		
1.	**500**	0+330,07 Złotowo	X: 54°1'48,81" Y: 19°13'21,21"	1,32 1,31	1,86 1,85	0,54	11,6

3.8. Zieleń

Przewidziano wycinkę drzew zaznaczonych na planie zagospodarowania terenu:

- W Krzyżanowie – 36 szt. ze względu na kolizje sytuacyjne z nowo projektowanym ciągiem pieszo - rowerowym,
- W Złotowie:
  - ze względu na kolizję sytuacyjną z nowo projektowanym ciągiem pieszo – rowerowym – 8 szt.
  - ze względu na zlokalizowanie w trójkącie widoczności na przebudowywanym zjeździe na pola– 11 szt.

POMOC TECHNICZNA
NARODOWA STRATEGIA SPÓJNOŚCI

UNIA EUROPEJSKA
EUROPEJSKI FUNDUSZ
ROZWOJU REGIONALNEGO

Projekt współfinansowany ze środków Unii Europejskiej wramach Programu Operacyjnego Pomoc Techniczna 2007-2013

00002

STAROSTA MALBORSKI
Pl. Słowiański 17
82-200 Malbork
(14)

Tabela Nr 1. Zestawienie drzew przewidzianych do usunięcia

Lp.	Nazwa łacińska Nazwa polska	Obwód pnia [cm],	Średnica pnia [cm]	Stan drowia 1-10	Uwagi
1	*Betula pendula* Brzoza brodawkowata	176	56	5	
2	*Carpinus betulus* Grab pospolity	143	46	5	
3	*Carpinus betulus* Grab pospolity	153	49	5	
4	*Carpinus betulus* Grab pospolity	227	72	5	
5	*Acer platanoides* Klon pospolity	82	26	5	
6	*Fraxinus excelsior* Jesion wyniosły	68	22	5	
7	*Acer platanoides* Klon pospolity	86	27	5	
8	*Acer platanoides* Klon pospolity	64	20	6	
9	*Acer platanoides* Klon pospolity	65	21	6	
10	*Fraxinus excelsior* Jesion wyniosły	73	23	6	
11	*Quercus robur* Dąb szypułkowy	108	34	6	
12	*Quercus robur* Dąb szypułkowy	198	63	6	
13	*Acer platanoides* Klon pospolity	85	27	6	
14	*Acer platanoides* Klon pospolity	104	33	5	
15	*Acer platanoides* Klon pospolity	114	36	5	
16	*Fraxinus excelsior* Jesion wyniosły	174	55	5	
17	*Acer platanoides* Klon pospolity	169	54	5	
18	*Carpinus betulus* Grab pospolity	116	37	5	
19	*Tillia cordata* Lipa drobnolistna	192	61	5	
20	*Carpinus betulus* Grab pospolity	123	39	5	
21	*Carpinus betulus* Grab pospolity	146	47	5	
22	*Acer platanoides* Klon pospolity	162	52	5	
23	*Tillia cordata* Lipa drobnolistna	131	42	5	
24	*Carpinus betulus* Grab pospolity	82	26	5	
25	*Carpinus betulus* Grab pospolity	98	31	5	
26	*Carpinus betulus* Grab pospolity	99	32	5	
27	*Carpinus betulus* Grab pospolity	194	62	5	
28	*Carpinus betulus* Grab pospolity	210	67	5	
29	*Acer platanoides* Klon pospolity	178	57	5	
30	*Acer platanoides* Klon pospolity	76	24	5	

POMOC TECHNICZNA
NARODOWA STRATEGIA SPÓJNOŚCI

UNIA EUROPEJSKA
EUROPEJSKI FUNDUSZ
ROZWOJU REGIONALNEGO

Projekt współfinansowany ze środków Unii Europejskiej wramach Programu Operacyjnego Pomoc Techniczna 2007-2013

000023

STAROSTA MALBORSKI
Pl. Słowiański 17
82-200 Malbork
(14)

31	*Acer platanoides* Klon pospolity	74	24	5	
32	*Tillia cordata* Lipa drobnolistna	196	62	1	Prawie suche
33	*Tillia cordata* Lipa drobnolistna	198	63	5	
34	*Acer pseudoplatanus* Klon jawor	94	30	5	
35	*Acer pseudoplatanus* Klon jawor	83	26	5	
35a	*Wierzba*	314	100	5	
36	*Fraxinus excelsior* Jesion wyniosły	165	53	4	
37	*Tillia cordata* Lipa drobnolistna	200	64	5	
38	*Tillia cordata* Lipa drobnolistna	214	68	6	
39	*Carpinus betulus* Grab pospolity	139	44	5	
40	*Tillia cordata* Lipa drobnolistna	172	55	5	
41	*Tillia cordata* Lipa drobnolistna	141	45	5	
42	*Tillia cordata* Lipa drobnolistna	198	63	5	
43	*Tillia cordata* Lipa drobnolistna	235	75	5	
44	*Fraxinus excelsior* Jesion wyniosły	202	64	4	
45	*Tillia cordata* Lipa drobnolistna	152	48	5	
46	*Tillia cordata* Lipa drobnolistna	227	72	5	
46a	*Tillia cordata* *Lipa drobnolistna*	314	100	5	
46b	*Tillia cordata* *Lipa drobnolistna*	283	90	5	
46c	*Tillia cordata* *Lipa drobnolistna*	220	70	5	
46d	*Tillia cordata* *Lipa drobnolistna*	251	80	5	
46e	*Tillia cordata* *Lipa drobnolistna*	267	85	5	
47	*Tillia cordata* *Lipa drobnolistna*	166	53	5	
48	*Tillia cordata* *Lipa drobnolistna*	262	83	5	
49	*Acer platanoides* Klon pospolity	162	52	5	
	Suma: 55 szt. drzew pojedynczych				

Przed przystąpieniem do robót Inwestor zobowiązany jest uzyskać stosowną decyzję na wycinkę w/w drzew. Projekt zieleni stanowi odrębne opracowanie branżowe.

POMOC TECHNICZNA
NARODOWA STRATEGIA SPÓJNOŚCI

UNIA EUROPEJSKA
EUROPEJSKI FUNDUSZ
ROZWOJU REGIONALNEGO

Projekt współfinansowany ze środków Unii Europejskiej wramach Programu Operacyjnego Pomoc Techniczna 2007-2013

000024

STAROSTA MALBORSKI
Pl. Słowiański 17
82-200 Malbork
(14)

3.9. Kolizje z istniejącymi urządzenia sieci infrastruktury technicznej

Na terenie objętym niniejszym opracowaniem (pas drogowy) znajduje się sieć infrastruktury technicznej:

- sieć wodociągowa – przejścia poprzeczne pod nowo projektowanym ciągiem pieszo – rowerowym,
- sieć teletechniczna podziemna – przejścia poprzeczne pod nowo projektowanym ciągiem pieszo – rowerowym, na sieci zaprojektowano rury ochronne dwudzielne A 119-PS lub inne o takich samych parametrach technicznych.
- sieć elektroenergetyczna – przejście poprzeczne pod nowo projektowanym ciągiem pieszo – rowerowym:
  na sieci zaprojektowano rury ochronne dwudzielne A 119-PS lub inne o takich samych parametrach technicznych.
- sieć gazowa – przejście poprzeczne pod nowo projektowanym ciągiem pieszo – rowerowym,

Ze względu na zakres projektowanych robót, związanych z budową ciągu pieszo - rowerowego, istniejąca sieć infrastruktury technicznej **nie koliduje** z robotami uwzględnionymi w niniejszym opracowaniu. Zaprojektowany sposób zabezpieczenia powyższych sieci został uzgodniony przez ich właścicieli i administratorów.
Ścianka SCS 1 w około km 0+630 w przebiegu przyłącza wodociągowego przerwać na długości 1,5 m z zachowaniem ciągłości oczepu.

3.10. Roboty ziemne

Roboty ziemne związane z wykonaniem koryta należy poprzedzić kontrolnymi przekopami ręcznymi. Wierzchnią warstwę gruntu z domieszką humusu zdjętą przed korytowaniem wykorzystać do uformowania zieleńców.

Roboty związane z układaniem oporników i obrzeży, należy poprzedzić ręcznymi przekopami próbnymi w celu zabezpieczenia się przed ewentualną kolizją z urządzeniami obcymi niezinwentaryzowanymi. Zieleńce wzdłuż ciągu pieszo – rowerowego należy zahumusować i obsiać trawą.

Bilans mas ziemnych dla ciągu pieszo-rowerowego wykonano przy użyciu programu AutoCad Civil 2006. Roboty ziemne na projektowanym odcinku ograniczają się do wykopów i nasypów pod korpus ciągu pieszo-rowerowego.

POMOC TECHNICZNA
NARODOWA STRATEGIA SPÓJNOŚCI

UNIA EUROPEJSKA
EUROPEJSKI FUNDUSZ
ROZWOJU REGIONALNEGO

Projekt współfinansowany ze środków Unii Europejskiej wramach Programu Operacyjnego Pomoc Techniczna 2007-2013

000025

STAROSTA MALBORSKI
Pl. Słowiański 17
82-200 Malbork
(14)

Tabele robót ziemnych:

Tabela objętości całkowitej - odc. w Krzyżanowie

Pikieta	Powierzchnia wykopu	Powierzchnia nasypu	Obj wykopu	Obj nasypu	Całk obj wykopu	Całk obj nasypu	Obj netto
0+000.000	0.63	0.02	0.00	0.00	0.00	0.00	0.00
0+010.362	0.14	0.16	4.00	0.95	4.00	0.95	3.05
0+017.817	0.04	0.20	0.66	1.33	4.66	2.28	2.38
0+020.000	0.02	0.22	0.06	0.46	4.72	2.74	1.98
0+025.272	0.00	0.28	0.04	1.32	4.76	4.06	0.70
0+030.014	0.13	0.47	0.32	1.78	5.08	5.84	-0.76
0+034.998	0.95	0.00	2.71	1.19	7.79	7.03	0.76
0+039.982	0.97	0.00	4.78	0.00	12.57	7.03	5.54
0+040.000	0.97	0.00	0.02	0.00	12.59	7.03	5.56
0+050.000	0.61	0.03	7.91	0.17	20.50	7.20	13.29
0+060.000	0.00	0.92	3.07	4.79	23.57	11.99	11.58
0+069.800	0.00	1.89	0.00	13.79	23.57	25.78	-2.21
0+076.352	0.00	1.49	0.00	11.08	23.57	36.87	-13.30
0+100.000	0.00	1.21	0.00	31.95	23.57	68.81	-45.24
0+120.000	0.00	1.16	0.00	23.65	23.57	92.46	-68.89
0+140.000	0.00	0.96	0.00	21.20	23.57	113.66	-90.09
0+160.000	0.00	0.67	0.00	16.30	23.57	129.96	-106.39
0+180.000	0.00	0.47	0.00	11.39	23.57	141.35	-117.78
0+200.000	0.41	0.07	4.07	5.43	27.64	146.78	-119.14
0+220.000	0.95	0.00	13.58	0.71	41.23	147.50	-106.27

POMOC TECHNICZNA
NARODOWA STRATEGIA SPÓJNOŚCI

UNIA EUROPEJSKA
EUROPEJSKI FUNDUSZ
ROZWOJU REGIONALNEGO

Projekt współfinansowany ze środków Unii Europejskiej wramach Programu Operacyjnego Pomoc Techniczna 2007-2013

000026

STAROSTA MALBORSKI
Pl. Słowiański 17
82-200 Malbork
(14)

Tabela objętości całkowitej - odc. w Krzyżanowie

Pikieta	Powierzchnia wykopu	Powierzchnia nasypu	Obj wykopu	Obj nasypu	Całk obj wykopu	Całk obj nasypu	Obj netto
0+225.972	0.95	0.00	5.67	0.00	46.90	147.50	-100.60
0+240.000	0.81	0.01	12.36	0.05	59.26	147.55	-88.29
0+256.726	0.92	0.00	14.49	0.09	73.75	147.63	-73.89
0+260.000	1.07	0.08	3.28	0.17	77.02	147.80	-70.78
0+264.832	0.70	0.13	4.28	0.51	81.30	148.31	-67.01
0+270.000	0.00	0.36	1.82	1.16	83.13	149.47	-66.35
0+272.919	0.00	0.41	0.01	1.12	83.13	150.60	-67.46
0+280.000	0.00	0.69	0.00	3.89	83.13	154.48	-71.35
0+300.000	0.00	3.31	0.00	40.06	83.13	194.55	-111.41
0+310.000	0.00	13.15	0.00	82.93	83.13	277.48	-194.35
0+315.135	0.00	2.51	0.00	41.80	83.13	319.28	-236.15
0+320.000	0.00	1.19	0.00	8.85	83.13	328.13	-245.00
0+325.075	0.00	0.45	0.00	4.14	83.13	332.27	-249.14
0+332.804	0.36	0.09	1.41	2.07	84.54	334.34	-249.80
0+340.000	0.53	0.05	3.22	0.48	87.76	334.82	-247.06
0+351.470	0.48	0.05	5.83	0.57	93.59	335.39	-241.80
0+360.000	0.63	0.03	4.75	0.34	98.34	335.73	-237.39
0+370.000	0.81	0.01	7.20	0.16	105.54	335.89	-230.35
0+375.660	0.95	0.00	4.98	0.02	110.52	335.90	-225.38

POMOC TECHNICZNA
NARODOWA STRATEGIA SPÓJNOŚCI

UNIA EUROPEJSKA
EUROPEJSKI FUNDUSZ
ROZWOJU REGIONALNEGO

Projekt współfinansowany ze środków Unii Europejskiej wramach Programu Operacyjnego Pomoc Techniczna 2007-2013

000027

STAROSTA MALBORSKI
Pl. Słowiański 2-3
82-200 Malbork
(14)

Tabela objętości całkowitej - odc. w Złotowie

Pikieta	Powierzchnia wykopu	Powierzchnia nasypu	Obj wykopu	Obj nasypu	Całk obj wykopu	Całk obj nasypu	Obj netto
0+000.406	0.80	0.01	0.00	0.00	0.00	0.00	0.00
0+017.684	0.13	5.60	8.07	48.44	8.07	48.44	-40.37
0+030.782	0.93	0.00	7.15	38.10	15.22	86.54	-71.31
0+038.707	0.96	0.00	7.52	0.00	22.74	86.54	-63.80
0+045.688	0.08	0.28	3.62	1.02	26.36	87.56	-61.20
0+052.255	0.21	0.13	0.98	1.30	27.34	88.86	-61.52
0+060.000	0.24	0.12	1.76	0.98	29.10	89.83	-60.73
0+080.000	0.00	0.49	2.40	6.17	31.50	96.00	-64.50
0+100.000	0.00	0.80	0.00	12.98	31.50	108.98	-77.48
0+120.000	0.00	0.59	0.00	13.98	31.50	122.95	-91.45
0+140.000	0.00	0.51	0.00	11.08	31.50	134.04	-102.54
0+150.739	0.00	0.62	0.00	6.07	31.50	140.11	-108.61
0+160.000	0.00	0.58	0.00	5.54	31.50	145.65	-114.15
0+180.000	0.08	0.46	0.84	10.42	32.34	156.07	-123.74
0+200.000	0.00	0.64	0.84	11.05	33.18	167.13	-133.95
0+220.000	0.00	0.93	0.00	15.76	33.18	182.89	-149.71
0+240.000	0.00	0.89	0.00	18.25	33.18	201.14	-167.96
0+260.000	0.00	0.59	0.00	14.80	33.18	215.94	-182.76
0+280.000	0.10	0.25	0.98	8.35	34.16	224.29	-190.13
0+300.000	0.00	0.57	0.97	8.18	35.13	232.47	-197.34
0+317.163	0.00	0.56	0.00	9.71	35.13	242.19	-207.06
0+325.056	0.03	0.20	0.12	3.02	35.25	245.21	-209.96

POMOC TECHNICZNA
NARODOWA STRATEGIA SPÓJNOŚCI

UNIA EUROPEJSKA
EUROPEJSKI FUNDUSZ
ROZWOJU REGIONALNEGO

Projekt współfinansowany ze środków Unii Europejskiej wramach Programu Operacyjnego Pomoc Techniczna 2007-2013

000028

STAROSTA MALBORSKI
Pl. Słowiański 17
82-200 Malbork
(14)

Tabela objętości całkowitej - odc. w Złotowie

Pikieta	Powierzchnia wykopu	Powierzchnia nasypu	Obj wykopu	Obj nasypu	Całk obj wykopu	Całk obj nasypu	Obj netto
0+340.000	0.00	0.30	0.23	3.78	35.48	248.98	-213.51
0+360.000	0.00	0.45	0.00	7.52	35.48	256.50	-221.02
0+371.961	0.09	0.42	0.52	5.25	36.00	261.75	-225.76
0+382.311	0.09	0.37	0.91	4.17	36.91	265.92	-229.02
0+400.000	0.00	0.29	0.80	5.88	37.70	271.80	-234.10
0+420.000	0.00	0.34	0.01	6.28	37.72	278.08	-240.36
0+427.963	0.00	0.76	0.00	4.35	37.72	282.44	-244.72
0+435.744	0.00	4.59	0.00	18.40	37.72	300.84	-263.12
0+446.569	0.33	4.63	1.88	47.49	39.60	348.32	-308.73
0+460.000	0.32	3.66	4.38	55.69	43.98	404.02	-360.04
0+480.000	0.30	1.95	6.27	56.17	50.26	460.19	-409.93
0+500.000	0.31	2.27	6.17	42.21	56.42	502.40	-445.97
0+520.000	0.30	2.97	6.14	52.39	62.57	554.79	-492.22
0+540.000	0.28	2.62	5.83	55.87	68.40	610.66	-542.26
0+560.000	0.35	0.23	6.32	28.51	74.72	639.17	-564.45
0+568.991	0.55	0.03	4.03	1.19	78.75	640.36	-561.61
0+580.000	0.58	0.03	6.21	0.35	84.96	640.71	-555.75
0+600.000	0.60	0.04	11.83	0.75	96.78	641.46	-544.67
0+620.000	0.61	0.06	12.07	1.02	108.86	642.48	-533.62
0+636.032	1.16	0.00	14.17	0.49	123.03	642.97	-519.94

Wykopy:
- odc. Krzyżanowo - 111 m^3
- odc. Złotowo - 123 m^3

SUMA: - 234 m^3

Nasypy:
- odc. Krzyżanowo - 336 m^3
- odc. Złotowo - 643 m^3

SUMA: - 979 m^3

3.11. Docelowa organizacja ruchu

W związku z zaprojektowaniem ciągu pieszo – rowerowego sporządzony został projekt docelowej organizacji ruchu, który stanowi odrębne opracowanie branżowe.

POMOC TECHNICZNA
NARODOWA STRATEGIA SPÓJNOŚCI

UNIA EUROPEJSKA
EUROPEJSKI FUNDUSZ
ROZWOJU REGIONALNEGO

Projekt współfinansowany ze środków Unii Europejskiej wramach Programu Operacyjnego Pomoc Techniczna 2007-2013

000029

STAROSTA MAŁBORSKI
Pl. Słowiański 17
82-200 Malbork
(14) 3 ork

3.12. Zestawienie zjazdów

Lp.	Lokalizacja zjazdu	Rodzaj zjazdu	Powierzchnia zjazdu
1.	km 0+027,21	istn. zjazd na pole	34,17 m2
2.	km 0+330,07	istn. zjazd na pole	48,14 m2
3.	km 0+515,13	istn. zjazd na pole	45,76 m2
3.	km 0+578,75	istn. zjazd na posesje	21,00 m2
4.	km 0+595,36	istn. zjazd na posesje	21,23 m2

3.13. Zestawienie robót

1. Odtworzenie trasy i punktów wysokościowych - 1,05 km
2. Budowa ciągu pieszo - rowerowego o nawierzchni z asfaltu piaskowego: - 2 350,0 m2
   a) nawierzchnia ścieralna z asfaltu piaskowego grub. 3,0 cm - 71 m3
   b) podbudowa zasadnicza: mieszanka niezwiązana – klasa $C_{90/3}$ grub. 10,0 cm - 235 m3
   c) wzmocnione podłoże:
      – mieszanka niezwiązana: odmiana B (żwir 0/31,5mm), grub. 25,0cm - 588,0 m3
      – georuszt trójosiowy: rodzaj 2 (360 kN/m) - 2 350,0 m2
      – geotkanina 15 kN/m - 2 468,0 m2
3. Zjazdy na pola o nawierzchni asfaltowej: - 170,0 m2
   a) warstwa ścieralna z SMA A11 grub. 4,0 cm - 6,8 m3
   b) warstwa wiążąca z betonu asfaltowego AC 16W grub. 5,0 cm: - 8,5 m3
   c) podbudowa zasadnicza: mieszanka niezwiązana – klasa $C_{90/3}$ grub. 20,0 cm - 34 m3
   d) wzmocnione podłoże:
      – mieszanka niezwiązana: odmiana B (żwir 0/31,5mm), grub. 25,0cm - 42,5 m3
      – georuszt trójosiowy: rodzaj 2 (360 kN/m) - 170 m2
      – geotkanina 15 kN/m - 179 m2
4. Zjazdy na posesje o nawierzchni z kostki drog. beton.: - 27,0 m2
   a) warstwa ścieralna z kostki drog.beton. o gr. 8,0cm: - 27,0 m2
   b) podsypka piaskowo-cementowa grub. 3,0 cm: - 0,8 m3
   c) podbudowa zasadnicza: mieszanka niezwiązana – klasa $C_{90/3}$ grub. 20,0 cm - 5,4 m3
   d) wzmocnione podłoże
      – mieszanka niezwiązana: odmiana B (żwir 0/31,5mm), grub. 25,0cm - 6,8 m3
      – georuszt trójosiowy: rodzaj 2 (360 kN/m) - 27,0 m2
      – geotkanina 15 kN/m - 28 m2
5. Oporniki na ławie betonowej z oporem C12/15 o wym. 0,32x0,30 cm: - 1 882,00 m
   a) opornik betonowy 12x25 cm - 1 882,0 m
   b) ława betonowa z oporem C12/15 o wym. 0,32x0,30 cm - 109,0 m3

POMOC TECHNICZNA
NARODOWA STRATEGIA SPÓJNOŚCI

UNIA EUROPEJSKA
EUROPEJSKI FUNDUSZ
ROZWOJU REGIONALNEGO

Projekt współfinansowany ze środków Unii Europejskiej wramach Programu Operacyjnego Pomoc Techniczna 2007-2013

000030

STAROSTA MALBORSKI
Pl. Słowiański 17
82-200 Malbork
(14)

6. Krawężnik na ławie betonowej z oporem C12/15 o wym. 0,32x0,30 cm: - 168 m
   a) krawężnik betonowy 15x30 cm - 168 m
   b) ława betonowa z oporem C12/15 o wym. 0,32x0,30 cm - 11 m3

7. Przepusty z rur HDPE:
   – Φ 500 mm - 60,8 m

8. Wykonanie ścianki stalowe SCS - 165,3 m
   – profil GU 18N h = 12 m
   – łączna długość 165,30 mb
   – łączna powierzchnia 1983,48 m2

9. Drzewa do wycinki: - 55 szt.

10. Roboty ziemne:
    a) zdjęcie humusu (na grub. 10,0 cm) - 791,0 m2
    b) korytowanie pod zjazdy na pola: - 70 m3
    c) korytowanie pod zjazdy na posesje: - 15 m3
    d) wykopy pod oczep żelbetowy - 27m3

11. Rury ochronne dwudzielne A 119-PS lub inne o takich samych parametrach technicznych: - 14,1 m

12. Umocnienie skarp rowu brukiem - 234 m2

13. Długość rowów do regulacji - 724 m

14. Ławka parkowa o długości 1,8 m wraz z koszami parkowymi -5 kpl

15. Barierka ochronna o wys. 1,1 m -165m

Opracował:

mgr inż. Wiesław Siemiątkowski

POMOC TECHNICZNA
NARODOWA STRATEGIA SPÓJNOŚCI

UNIA EUROPEJSKA
EUROPEJSKI FUNDUSZ
ROZWOJU REGIONALNEGO

Projekt współfinansowany ze środków Unii Europejskiej wramach Programu Operacyjnego Pomoc Techniczna 2007-2013

000031

STAROSTA MALBORSKI
Pl. Słowiański 17
82-200 Malbork
(14)

4. Informacja dotycząca bezpieczeństwa i ochrony zdrowia

INFORMACJA DOTYCZĄCA BEZPIECZEŃSTWA I OCHRONY ZDROWIA

NAZWA I ADRES OBIEKTU BUDOWLANEGO:

BUDOWA CIĄGU PIESZO – ROWEROWEGO W GMINIE STARE POLE, w msc. w KRZYŻANOWO I ZŁOTOWO

INWESTOR: **Gmina Stare Pole**

Zespół opracowujący:

mgr inż. Wiesław Siemiątkowski

POMOC TECHNICZNA
NARODOWA STRATEGIA SPÓJNOŚCI

UNIA EUROPEJSKA
EUROPEJSKI FUNDUSZ
ROZWOJU REGIONALNEGO

Projekt współfinansowany ze środków Unii Europejskiej wramach Programu Operacyjnego Pomoc Techniczna 2007-2013

000032

STAROSTA MALBORSKI
Pl. Słowiański 17
82-200 Malbork

Elbląg, maj 2015 r.

informacji dotyczącej bezpieczeństwa i ochrony zdrowia,
dla zadania pt.

BUDOWA CIĄGU PIESZO – ROWEROWEGO W GMINIE STARE POLE, w msc. KRZYŻANOWO I ZŁOTOWO

1. Zakres robót dla całego zamierzenia budowlanego oraz kolejność realizacji poszczególnych etapów

Zakres robót dla całego zamierzenia inwestycyjnego oraz kolejność realizacji obejmuje:

- Roboty przygotowawcze i porządkowe tj.:
  - Zabezpieczenie terenu budowy przed osobami nieupoważnionymi,
  - Wytyczenie geodezyjne elementów inwestycji,
  - Zabezpieczenie przejść i przejazdów dla mieszkańców,
  - Dostawa materiałów,
  - Uporządkowanie terenu budowy po zakończeniu robót, związanych z realizacją zadania,
- Zdjęcie humusu, jego załadunek i transport,
- Wycinka drzew z transportem,
- Roboty rozbiórkowe istniejących nawierzchni, wraz z transportem,
- Wykonanie robót ziemnych (pod ciąg pieszo – rowerowy, zjazdy i przepusty oraz ścianki stalowej),
- Wykonanie przepustów, ścianki zabezpieczającej,
- Wykonanie poszczególnych warstw konstrukcji zjazdów, ciągu pieszo – rowerowego i chodnika,
- Wykonanie oznakowania pionowego i poziomego.

Wymienione wyżej roboty musi wykonywać wykwalifikowany personel, pod nadzorem osób posiadających stosowne kwalifikacje i uprawnienia budowlane. Roboty muszą być wykonywane z zachowaniem odpowiednich przepisów i instrukcji bezpieczeństwa pracy.

2. Wykaz istniejących obiektów budowlanych

Na terenie objętym niniejszym opracowaniem znajdują się:

- Obiekty budowlane – droga powiatowa,
- Sieć infrastruktury technicznej:
  - sieć teletechniczna podziemna – przejście poprzeczne,
  - wodociąg,

3. Elementy zagospodarowania terenu, które mogą stwarzać zagrożenie bezpieczeństwa i zdrowia ludzi

- prowadzenie robót w obrębie pasa drogowego, przy zachowanym ruchu drogowym,
- wykonywanie wykopów – niebezpieczeństwo natrafienia na nie zinwentaryzowane sieci podziemne (np. energetyczne, telekomunikacyjne itp.).

4. Przewidywane zagrożenia występujące podczas realizacji robót budowlanych, określające skalę i rodzaje zagrożeń oraz miejsce i czas ich występowania

- wejście osób postronnych na teren realizacji budowy – możliwość wypadku,
- możliwe czasowe zawężenie istniejącej drogi – możliwość zablokowania drogi ewakuacyjnej,
- prace, związane z wycinką drzewa – możliwość wypadku,
- praca w wykopie w czasie wykonywania koryta pod nawierzchnie drogi oraz zjazdów – możliwość wypadku,
- praca przy gorących masach – możliwość wypadku,

POMOC TECHNICZNA
NARODOWA STRATEGIA SPÓJNOŚCI

UNIA EUROPEJSKA
EUROPEJSKI FUNDUSZ
ROZWOJU REGIONALNEGO

Projekt współfinansowany ze środków Unii Europejskiej wramach Programu Operacyjnego Pomoc Techniczna 2007-2013

000033

STAROSTA MALBORSKI
Pl. Słowiański 17
82-200 Malbork
(14)

- prace w zasięgu maszyn drogowych – możliwość wypadku.

5. Wskazanie sposobu prowadzenia instruktażu pracowników przed przystąpieniem do realizacji robót szczególnie niebezpiecznych

Ze względu na charakter warunków realizacji robót instruktaż ogólny musi być przeprowadzony przed przystąpieniem do pracy.
Dodatkowo musi być przeprowadzony instruktaż stanowiskowy, osobny dla obsługi poszczególnych maszyn i urządzeń, które będą stosowane w trakcie budowy i musi obejmować następujące elementy:

INSTRUKTAŻ OGÓLNY OBEJMUJĄCY:

- Przekazanie pracownikom, jaki zakres i rodzaj robót będzie wykonywany w danym zakresie robót, rozdział zadań i odpowiedzialności dla poszczególnych pracowników,
- Zapoznanie pracowników z zagrożeniami mogącymi występować podczas realizacji robót,
- Wyznaczenie stref zagrożeń,
- Zapoznanie pracowników z organizacją robót, oraz organizacją transportu materiałów i organizacją komunikacji,
- Sprawdzenie i uzupełnienie w miarę potrzeb wyposażenia pracowników w sprzęt ochrony osobistej, oraz odzież ochronną itp.
- Sprawdzenie sprawności i stanu technicznego sprzętu i narzędzi wykorzystywanych do wykonywania robót,
- Przeszkolenie pracowników w zakresie posługiwania się sprzętem i narzędziami (w miarę potrzeb dotyczyć to będzie pracowników, którzy po raz pierwszy będą używać danego sprzętu),
- Określenie zasad i sposobu zabezpieczenia terenu realizacji robót przed dostępem osób postronnych,
- Instruktaż w zakresie przestrzegania zasad bhp dotyczących realizacji robót i używania sprzętu budowlanego.

INSTRUKTAŻ STANOWISKOWY OBEJMUJĄCY:

- Sprawdzenie i uzupełnienie w miarę potrzeb wyposażenia pracowników w niezbędny dla poszczególnych pracowników na danym stanowisku, sprzęt ochrony osobistej, oraz odzież ochronną itp.
- Sprawdzenie sprawności i stanu technicznego sprzętu i narzędzi, wykorzystywanych do wykonywania robót na danym stanowisku, zapoznanie pracownika (pracowników) z instrukcją obsługi urządzenia, do którego obsługi został przydzielony,
- Przeszkolenie pracowników w zakresie posługiwania się sprzętem i narzędziami ze szczególnym zwróceniem uwagi na prawidłowość ich użytkowania,
- Instruktaż w zakresie przestrzegania zasad bhp dotyczących używania powierzonego do użytkowania sprzętu budowlanego oraz sposobu sprawdzania jego sprawności i zabezpieczeń przed narażeniem zdrowia i życia w trakcie jego obsługi.

6. Wskazanie środków technicznych i organizacyjnych, zapobiegających szczególnemu zagrożeniu zdrowia, w tym zapewniających bezpieczną i sprawną komunikację, umożliwiającą szybką ewakuację na wypadek pożaru, awarii i innych zagrożeń

a) Środki techniczne:
   - Sprzęt ochrony indywidualnej.
   - Narzędzia i sprzęt budowlany sprawny technicznie i wykorzystywany zgodnie z jego przeznaczeniem, instrukcja użytkowania i zasadami bhp.
   - Tablice informacyjne oraz barierki lub taśmy uniemożliwiające wejście osobom postronnym podczas wykonywania robót.

b) Środki organizacyjne:
   - Zabezpieczenie miejsca wykonywania robót przed dostępem osób postronnych,
   - W trakcie realizacji robót musi być zapewniona komunikacja – przejazd umożliwiający w każdej chwili ewakuację osób,

POMOC TECHNICZNA
NARODOWA STRATEGIA SPÓJNOŚCI

UNIA EUROPEJSKA
EUROPEJSKI FUNDUSZ
ROZWOJU REGIONALNEGO

Projekt współfinansowany ze środków Unii Europejskiej wramach Programu Operacyjnego Pomoc Techniczna 2007-2013

000034

STAROSTA MALBORSKI
Pl. Słowiański 17
82-200 Malbork

- Ustalić z pracownikami harmonogram realizacji poszczególnych elementów robót i terminarz wykonywania prac o szczególnym zagrożeniu bezpieczeństwa, aby uczulić ich, aby w tym okresie zachowali szczególną ostrożność przy wykonywaniu zagrożonych czynności,
- Prowadzone roboty należy bezwzględnie **oznakować w ciągu drogi znakami drogowymi pionowymi oraz innymi elementami brd, przewidzianymi w projekcie organizacji ruchu na czas trwania robót**.

1) **w trakcie budowy wykonywany będzie przynajmniej jeden z rodzajów robót bud. wymienionych w ust 2 art. 21 ustawy Prawo Budowlane lub**

2) **przewidywane roboty budowlane mają trwać dłużej niż 30 dni roboczych i jednocześnie będzie przy nich zatrudnionych, co najmniej 20 pracowników lub pracochłonność planowanych robót będzie przekraczać 500 osobodni.**

Przy projektowanym obiekcie nie występują okoliczności określone w Art 21a Ustawy Prawo Budowlane, ale przewiduje się, że roboty budowlane będą trwały dłużej niż 30 dni roboczych i jednocześnie będzie przy nich zatrudnionych, co najmniej 20 pracowników.

Wobec powyższego kierownik budowy jest zobowiązany do sporządzenia Planu BIOZ.

Sporządził:

mgr inż. Wiesław Siemiątkowski

POMOC TECHNICZNA
NARODOWA STRATEGIA SPÓJNOŚCI

UNIA EUROPEJSKA
EUROPEJSKI FUNDUSZ
ROZWOJU REGIONALNEGO

Projekt współfinansowany ze środków Unii Europejskiej wramach Programu Operacyjnego Pomoc Techniczna 2007-2013

000035

STAROSTA MALBORSKI
Pl. Słowiański 17
82-200 Malbork
(14)

5. Warunki, decyzje, uzgodnienia i opinie

POMOC TECHNICZNA
NARODOWA STRATEGIA SPÓJNOŚCI

UNIA EUROPEJSKA
EUROPEJSKI FUNDUSZ
ROZWOJU REGIONALNEGO

Projekt współfinansowany ze środków Unii Europejskiej wramach Programu Operacyjnego Pomoc Techniczna 2007-2013

000036

RGR.6733.2.2016/2017

Stare Pole, dnia 15.02.2017r.

STAROSTA MALBORSKI
Pl. Słowiański 17
82-200 Malbork
(14)

Decyzja niniejsza jest prawomocna i wykonalna
Stare Pole, dn. 2017 -03- 11

DECYZJA

O USTALENIU LOKALIZACJI INWESTYCJI CELU PUBLICZNEGO

Na podstawie

- art. 104 Kodeksu postępowania administracyjnego (Dz. U. z 2016r. poz. 23 ze zm.) ; art. 4 ust. 2 pkt 2, art. 60 ust. 1 i 4, art. 61, art. 63 ust. 2 ustawy z dnia 27 marca 2003r. o planowaniu i zagospodarowaniu przestrzennym (Dz. U. z 2016 r. poz. 778 ze zm.);
- rozporządzenia Ministra Infrastruktury z dnia 26 sierpnia 2003r. w sprawie sposobu ustalenia wymagań dotyczących nowej zabudowy i zagospodarowania terenu w przypadku braku miejscowego planu zagospodarowania przestrzennego (Dz. U. z 2003 Nr 164 poz. 1588);
- rozporządzenia Ministra Infrastruktury z dnia 26 sierpnia 2003r. w sprawie oznaczeń i nazewnictwa stosowanych w decyzji o ustaleniu lokalizacji celu publicznego oraz w decyzji o warunkach zabudowy (Dz. U. z 2003r. Nr 164 poz. 1589) oraz w oparciu o przepisy odrębne:
- ustawa z dnia 7 lipca 1994r. Prawo budowlane (Dz. U. z 2016r.poz. 290 ze zm.);
- rozporządzenia Ministra Infrastruktury z dnia 12 kwietnia 2002r. w sprawie warunków technicznych jakim powinny odpowiadać budynki i ich usytuowanie (Dz. U. z 2002r. Nr 75, poz. 690 ze zm.);
- rozporządzenie Ministra Transportu, Budownictwa i Gospodarki Morskiej z dnia 25 kwietnia 2012r. w sprawie szczegółowego zakresu i formy projektu budowlanego (Dz. U. z 2012r.poz. 462 ze zm.)
- rozporządzenia Ministra Transportu, Budownictwa i Gospodarki Morskiej z dnia 25 kwietnia 2012r. w sprawie ustalania geotechnicznych warunków posadowienia obiektów budowlanych (Dz. U. z 2012r. poz. 463)
- ustawa z dnia 17 maja 1989r Prawo geodezyjne i kartograficzne (Dz. U. z 2016 r. poz. 1629 ze zm.)
- ustawa z dnia 21 marca 1985r. o drogach publicznych (Dz. U. z 2016r. poz. 1440 ze zm.);
- rozporządzenie Ministra Transportu i Gospodarki Morskiej z dnia 02 marca 1999 r. w sprawie warunków technicznych jakim powinny odpowiadać drogi publiczne i ich usytuowanie (Dz. U. z 1999r. Nr 43, poz. 430 ze zm.)
- ustawa z dnia 23 lipca 2003r o ochronie zabytków i opiece nad zabytkami (Dz. U z 2014r., poz. 1446 ze zm.)
- ustawa z dnia 27 kwietnia 2001r. Prawo ochrony środowiska (Dz. U. z 2016r, poz. 672 ze zm.)
- ustawa z dnia 14 grudnia 2012r o odpadach (Dz. U. z 2016 poz.1987 ze zm.),

Urząd Gminy Stare Pole
ul. Marynarki Wojennej 6
82-220 Stare Pole
Za zgodność z oryginałem
Z up. WÓJTA
Jerzy Skonieczny
ZASTĘPCA WÓJTA

po rozpatrzeniu wniosku: **Wójta Gminy Stare Pole z dnia 23.11.2016r.**

w sprawie: budowy ciągu pieszo-rowerowego w miejscowościach Krzyżanowo i Złotowo, gmina Stare Pole, woj. Pomorskie, w zakresie nie objętym obowiązującym miejscowym planem zagospodarowania przestrzennego dla wsi Stare Pole i Krzyżanowo (uchwała Rady Gminy Stare Pole nr XXVIII/213/2002 z dnia 07.10.2002r.),

ustalam lokalizację inwestycji celu publicznego:

rodzaj inwestycji: budowa ciągu pieszo-rowerowego w miejscowościach Krzyżanowo i Złotowo gmina Stare Pole, woj. pomorskie wraz urządzeniami i infrastrukturą towarzyszącą
obszar inwestycji obejmuje: działki dz. nr 5/7, 59, 61, 6/81, 6/2, 6/82, 36/1, 7/1, 62/4, 62/1 obręb Krzyżanowo oraz na dz. nr 90, 103/5, 104/2, 148 i 160 obręb Złotowo, gmina Stare Pole, woj. Pomorskie,
przeznaczenie terenu (funkcja): infrastruktura techniczna.

1. **warunki i wymagania ochrony i kształtowania ładu przestrzennego:**
   – inwestycje należy realizować zgodnie z przepisami szczególnymi;
2. **ochrona środowiska, przyrody i krajobrazu:**
   a) inwestycja nie wymaga przeprowadzenia oceny oddziaływania na środowisko,
   b) po zakończeniu prac należy teren zajęty pod plac budowy przywrócić do stanu pierwotnego,
   c) gromadzenie i wywóz odpadów zgodnie z przepisami szczególnymi;
3. **dziedzictwo kulturowe i zabytki oraz dobra kultury współczesnej:** nie dotyczy,
4. **inne ograniczenia wynikające z przepisów szczególnych dla lokalizacji inwestycji:**
   – inwestycje należy realizować zgodnie z przepisami szczególnymi, w szczególności zgodnie z określonymi w rozporządzeniu Ministra Transportu i Gospodarki Morskiej z dnia 2 marca 1999 r. w sprawie warunków technicznych, jakim powinny odpowiadać drogi publiczne i ich usytuowanie (Dz. U. z 2016r.,poz. 124)
5. **obsługa w zakresie komunikacji i infrastruktury technicznej:**
   a) dojazd do inwestycji z drogi powiatowej zlokalizowanej na dz. nr 62/4 obręb Krzyżanowo i 160 obręb Złotowo.
   b) projekt należy wykonać zgodnie z warunkami technicznymi, w szczególności zgodnie z określonymi w rozporządzeniu Ministra Transportu i Gospodarki Morskiej z dnia 2 marca

STAROSTA MALBORSKI
Pl. Słowiański 17
82-200 Malbork
(14)

Załącznik nr 2 do decyzji nr RGR.6733.2.2016/2017

ANALIZA
urbanistyczna i formalno – prawna

Zgodnie z art. 6 pkt 1 i 9c ustawy z dnia 21 sierpnia 1997 r. o gospodarce nieruchomościami (Dz. U. z 2016 r. poz. 2147 ze zm.) budowa ciągu pieszo-rowerowego jest inwestycją celu publicznego.

Zgodnie z art. 4 ust. 2 pkt 1, art. 53 ust. 3 ustawy z dnia 27 marca 2003r. o planowaniu i zagospodarowaniu przestrzennym (Dz. U z 2016 r. poz. 778 ze zm.) oraz rozporządzeniami Ministra Infrastruktury (Dz. U. z 2003 r. Nr 164, poz. 1588 i 1589)

A. Stan faktyczny i prawny, na którym przewiduje się realizację inwestycji:

1. **lokalizacja:** dz. nr 7/1, 8/3, 8/4 i 62/3, 62/4, 62/1 obręb Krzyżanowo oraz na dz. nr 90, 103/5, 104/2, 148 i 160 obręb Złotowo, w gminie Stare Pole,
- **własność:** Skarb Państwa, Gmina Stare Pole; osoby prawne i fizyczne.
2. **charakterystyka stanu istniejącego:** teren inwestycji to działki drogowe, a w sąsiedztwie występują tereny rolne i budowlane (w tym zabudowane) oraz elementy systemu melioracyjnego,
3. **obszar oddziaływania inwestycji:** działki jak wyżej,

B. Analiza spełnienia wymogów zgodnie z art. 53 ust. 3 ustawy o planowaniu i zagospodarowaniu przestrzennym:

– zgodność z przepisami odrębnymi:

- ustawą z dn. 07 lipca 1994r. ***prawo budowlane*** (Dz. U. z 2016r. poz. 290 ze zm.), – zgodnie z art. 3 pkt 9 decyzja obejmuje niezbędne urządzenia budowlane związane z planowanym obiektem budowlanym i zgodnie z art. 5 należy projektować i budować w sposób określony w przepisach, w tym techniczno-budowlanych, oraz zgodnie z zasadami wiedzy technicznej - **warunki spełnione**
- rozporządzenie Ministra Infrastruktury z dnia 12kwietnia 2002r. w sprawie ***warunków technicznych jakim powinny odpowiadać budynki i ich usytuowanie*** (Dz. U. z 2015r. poz. 1422, poz. 690 ze zm.): należy projektować i budować w sposób określony w przepisach, w tym techniczno-budowlanych, oraz zgodnie z zasadami wiedzy technicznej - **warunki spełnione**
- ustawa z dn. 21.03.1985r. ***o drogach publicznych*** (Dz. U. z 2016r. poz. 1440 ze zm.): inwestycja infrastrukturalna – ciąg pieszo-rowerowy,
- rozporządzenie Ministra Transportu i Gospodarki Morskiej z dn. 02.03.1999r. w sprawie ***warunków technicznych jakim powinny odpowiadać drogi publiczne i ich usytuowanie*** (Dz. U. z 2016r. poz. 124): - inwestycje należy projektować i realizować zgodnie z przepisami rozporządzenia,
- ustawa z dn. 27.04.2002 ***prawo ochrony środowiska*** (Dz. U. z 2016r. poz. 672 ze zm.):. inwestycja nie wymaga przeprowadzenia oceny oddziaływania na środowisko,
- ustawa z dn. z dnia 3 października 2008 r. ***o udostępnianiu informacji o środowisku i jego ochronie, udziale społeczeństwa w ochronie środowiska oraz o ocenach oddziaływania na środowisko*** (Dz. U. z 2016r. poz. 353 ze zm.): inwestycja nie wymaga przeprowadzenia oceny oddziaływania na środowisko,
- ustawa z dn. 16.04.2004r. ***o ochronie przyrody*** (Dz. U. z 2016r. poz. 2134 ze zm.): obszar położony poza obszarami chronionymi – nie dotyczy
- ustawa z dn. 23.07.2003r. ***o ochronie zabytków i opiece nad zabytkami*** (Dz. U. z 2014r. , poz. 1446 ze zm.): nie dotyczy – teren znajduje się poza obszarem ochrony konserwatorskiej,
- ustawa z dn. 18.07.2001r. ***prawo wodne*** (Dz. U. z 2015r. poz. 469 ze zm.):– nie dotyczy,
- ustawa z dn. 04.02.1994r. ***prawo geologiczne i górnicze*** (Dz. U. z 2016r. poz. 1131 ze zm.): nie dotyczy – inwestycja nie wymaga sporządzania dokumentacji geologiczno-inżynierskiej,
- ustawa z dn. 21.08.1997r. ***o gospodarce nieruchomościami*** (Dz. U. z 2016r. poz.2147 ze zm.): inwestycja celu publicznego,

Niniejszą analizę opracował:
mgr inż. arch. Adam Rodziewicz upr. Nr 1689,

Zgodnie z art. 18 ustawy z dnia 17.05.1989 r. - Prawo geodezyjne i kartograficzne (t.j. Dz.U. z 2010 r. Nr 193, poz. 1287) rozpowszechnianie lub udostępnianie w celu rozpowszechniania rozgrywania niniejszej mapy wymaga zezwolenia Starosty.

STAROSTA MALBORSKI
Pl. Słowiański 17
82-200 Malbork
(14)

Województwo: pomorskie
Powiat: malborski
Jednostka ewidencyjna: Malbork 280908_2
Obręb: 0012 Stare Pole

WYRYS Z MAPY EWIDENCYJNEJ

SKALA 1:5000

ARKUSZ 1/2

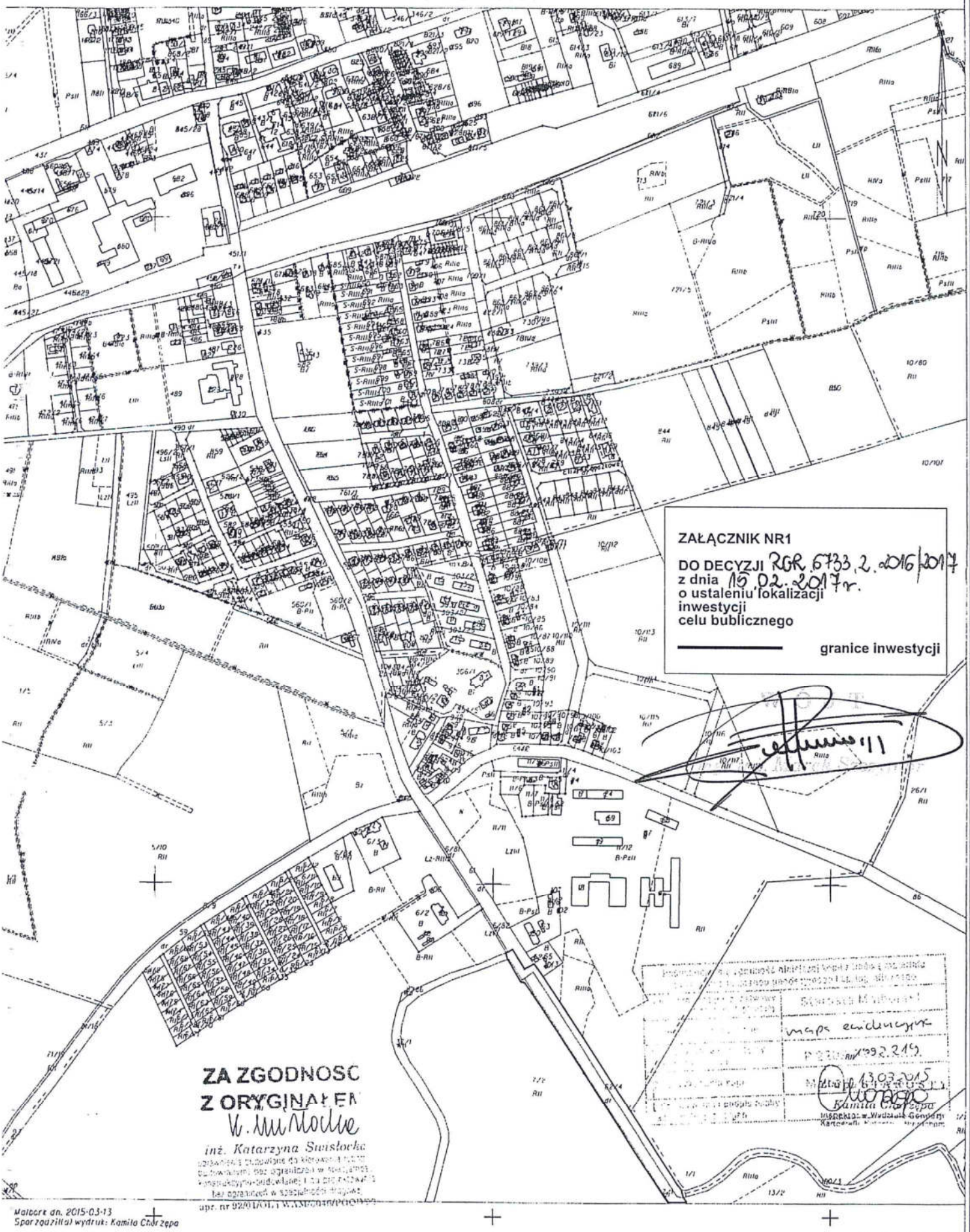

Malbork dn. 2015-03-13
Sporządził(a) wydruk: Kamila Chorzepa

000038

STAROSTA MALBORSKI
Pl. Słowiański 17
82-200 Malbork
(14)

RGR.6733.2.2015/2016

Stare Pole, dnia 04.03.2016r.

Decyzja niniejsza jest prawomocna i wykonalna
Stare Pole, dn. 30.03.2016r.

URZĄD GMINY STARE POLE
ul. Marynarki Wojennej 6
82-220 Stare Pole

DECYZJA

O USTALENIU LOKALIZACJI INWESTYCJI CELU PUBLICZNEGO

Urząd Gminy Stare Pole
ul. Marynarki Wojennej 6
82-220 Stare Pole
Za zgodność z oryginałem
Z up. WÓJTA
Jerzy Skonieczny
ZASTĘPCA WÓJTA

Na podstawie
art. 104 Kodeksu postępowania administracyjnego (Dz. U. z 2015r. poz. 23) ; art. 4 ust. 2 pkt 2, art. 59 ust. 1, art. 60 ust. 1 i 4, art. 61 ust. 1 i 7, art. 63 ust. 2 i 4, art. 64 ust. 1, art. 65 , art. 36 ust. 4 ustawy z dnia 27 marca 2003r. o planowaniu i zagospodarowaniu przestrzennym (Dz. U. z 2015 r. poz. 199 ze zm.);

- rozporządzenia Ministra Infrastruktury z dnia 26 sierpnia 2003r. w sprawie sposobu ustalenia wymagań dotyczących nowej zabudowy i zagospodarowania terenu w przypadku braku miejscowego planu zagospodarowania przestrzennego (Dz. U. z 2013 r. Nr 164 poz. 1588);
- rozporządzenia Ministra Infrastruktury z dnia 26 sierpnia 2003r. w sprawie oznaczeń i nazewnictwa stosowanych w decyzji o ustaleniu lokalizacji celu publicznego oraz w decyzji o warunkach zabudowy (Dz. U. z 2003r. Nr 164 poz. 1589) oraz w oparciu o przepisy odrębne:
- ustawa z dnia 7 lipca 1994r. Prawo budowlane (Dz. U. z 2013 r. poz. 1409 ze zm.);
- rozporządzenia Ministra Infrastruktury z dnia 12 kwietnia 2002r. w sprawie warunków technicznych jakim powinny odpowiadać budynki i ich usytuowanie (Dz.U. z 2015r. poz. 1422);
- rozporządzenia Ministra Transportu , Budownictwa i Gospodarki Morskiej z dnia 25 kwietnia 2012r. w sprawie szczegółowego zakresu i formy projektu budowlanego (Dz. U. z 2012r. poz. 462 ze zm.);
- rozporządzenia Ministra Transportu , Budownictwa i Gospodarki Morskiej z dnia 25 kwietnia 2012r. w sprawie ustalania geotechnicznych warunków posadowienia obiektów budowlanych (Dz. U. z 2012r. poz. 463);
- ustawa z dnia 17 maja 1989r Prawo geodezyjne i kartograficzne (Dz. U. z 2015 r. poz. 520 ze zm.);
- ustawa z dnia 21 marca 1985r. O drogach publicznych (Dz. U. z 2015 r. poz. 460 ze zm.);
- rozporządzenie Ministra Transportu i Gospodarki Morskiej z dnia 02 marca 1999 w sprawie warunków technicznych jakim powinny odpowiadać drogi publiczne i ich usytuowanie (Dz. U. nr 43 z 1999, poz. 430 ze zm.);
- ustawa z dnia 23 lipca 2003r o ochronie zabytków i opiece nad zabytkami (Dz. U. z 2014 r. poz. 1446 ze zm.);
- ustawa z dnia 27 kwietnia 2001r. Prawo ochrony środowiska (Dz. U. z 2013 r. poz. 1232 ze zm.);
- ustawa z dnia 14 grudnia 2012r o odpadach (Dz. U. z 2013 r. poz. 21 ze zm.)

po rozpatrzeniu wniosku: **Wójta Gminy Stare Pole** z dnia 27.11.2015r.
w sprawie: możliwości budowy obiektów mostowych – przepustów drogowych z rur stalowych na rzece Tyna Dolna i Tyna Mała przy drodze powiatowej nr 2936G Gmina Stare Pole, woj. pomorskie,

ustalam lokalizację inwestycji celu publicznego:

rodzaj inwestycji: budowa obiektów mostowych – przepustów drogowych z rur stalowych na rzece Tyna Dolna i Tyna Mała przy drodze powiatowej nr 2936G Gmina Stare Pole, woj. Pomorskie
obszar inwestycji obejmuje: działki nr: 37/1, 37/2, 37/3, 8/5, 8/3, 62/4, 62/1 obręb Krzyżanowo i nr 90 obręb Złotowo Gmina Stare Pole, woj. Pomorskie,
przeznaczenie terenu (funkcja): infrastruktura techniczna.

1. **warunki i wymagania ochrony i kształtowania ładu przestrzennego:**
   a) w ramach inwestycji przewiduje się zgodnie z wnioskiem:
      - budowę obiektów mostowych – przepustów drogowych z rur stalowych,
      - umocnienia dna i skarp rowów oraz ich regulację,
      - nawierzchnię utwardzoną,
   b) pozostałe – nie dotyczy;
2. **ochrona środowiska, przyrody i krajobrazu:**
   a) zgodnie z postanowieniem Wójta Gminy Stare Pole nr 6220.2.2.2016r. z dnia 04.03.2016r. inwestycja nie wymaga przeprowadzenia oceny oddziaływania na środowisko,
   b) po zakończeniu prac należy teren zajęty pod plac budowy przywrócić do stanu pierwotnego,
   c) gromadzenie i wywóz odpadów zgodnie z przepisami szczególnymi.
3. **dziedzictwo kulturowe i zabytki oraz dobra kultury współczesnej:** nie dotyczy
4. **inne ograniczenia wynikające z przepisów szczególnych dla lokalizacji inwestycji:**
   - inwestycja wymaga uzyskania pozwolenia wodno-prawnego,
   - inwestycje należy realizować zgodnie z przepisami szczególnymi;
5. **obsługa w zakresie komunikacji i infrastruktury technicznej:**
   a) dojazd do inwestycji z drogi powiatowej nr 2936G, ul. Bema,
   b) projekt należy wykonać zgodnie z warunkami technicznymi Zarządu Melioracji i Urządzeń Wodnych Województwa Pomorskiego w Gdańsku,
   c) wszelkie kolizje z istniejącym i projektowanym uzbrojeniem terenu należy eliminować na warunkach gestorów tego uzbrojenia;

000040

6. **wymagania dotyczące ochrony interesów osób trzecich:**
   a) do projektu budowlanego należy dołączyć zgody właścicieli lub zarządców terenu na realizację oraz przejście przez ich nieruchomości,
   b) należy uzgodnić warunki zajęcia terenu na czas trwania prac z właścicielami i zarządcami terenu.
7. Integralną częścią niniejszej decyzji jest mapa ewidencyjna w skali 1:1000 z zakresem planowanej inwestycji.
8. **uzgodnienia projektu budowlanego:**
   a) Zarządem Dróg Powiatowych w Starostwie Powiatowym w Malborku w zakresie możliwości zjazdu z drogi powiatowej nr 2936G,
   b) Geodeta Powiatowy w Malborku w zakresie kolizji sieci i obiektów,
   c) projekt uzgodnić z gestorami sieci istniejących w pobliżu projektowanej inwestycji.

UZASADNIENIE

Inwestycja planowana jest w części na terenie, na którym brak jest miejscowego planu zagospodarowania przestrzennego.
Niniejsza decyzja została przygotowana w myśl art. 50 ust. 4 oraz art. 52 ust. 2 ustawy o planowaniu i zagospodarowaniu przestrzennym w związku z łącznym spełnieniem warunków w nich określonych.
Projekt niniejszej decyzji został uzgodniony z:

- Regionalnym Dyrektorem Ochrony Środowiska w Gdańsku – postanowienie nr RDOŚ –Gd-PNII.612.97.1.2016.MP.1 z dnia 28.01.2016r.,
- Zarządem Melioracji i Urządzeń Wodnych Województwa Pomorskiego w Gdańsku,
- Zarządem Dróg Powiatowych w Starostwie Powiatowym w Malborku – postanowienie nr 2/2016 (ZDP/68/MG/2016) z dnia 18.01.2016r.

Uwagi wniesione przez organy w/w zostały uwzględnione w treści niniejszej decyzji – biorąc powyższe pod uwagę, orzeczono jak w sentencji.

POUCZENIE

Zgodnie z art. 63 ust. 2 w/w ustawy decyzja niniejsza nie rodzi praw do terenu oraz nie narusza prawa własności i uprawnień osób trzecich.
Zgodnie z art. 63 ust. 4 w/w ustawy wnioskodawcy, który nie uzyska prawa do terenu nie przysługuje roszczenie o zwrot nakładów poniesionych w związku z niniejszą decyzją.
Od niniejszej decyzji przysługuje stronom prawo wniesienia odwołania do Samorządowego Kolegium Odwoławczego w Gdańsku (ul. Podwale Przedmiejskie 30) za pośrednictwem tut. Urzędu w terminie **14 dni od daty jej doręczenia** (stosownie do art.127 § 1,2 oraz art. 129 § 1 K.P.A.).

Załączniki:

1. część graficzna decyzji – mapa w skali 1:2000
2. analiza funkcji oraz cech zabudowy i zagospodarowania terenu – część tekstowa

Otrzymuje:

1. Starostwo Powiatowe Plac Słowiański 17, 82-200 Malbork – dz. nr 62/1, 62/2, 37/1, 37/2, 37/3, 8/5, 8/3 obr. Krzyżanowo , dz. nr 90 obr. Złotowo, zw. 00.03.2016r.
2. Marszałek Województwa Pomorskiego ul. Okopowa 21/27, 80-810 Gdańsk - – dz. nr 37/1, 37/2, 37/3, 8/5, 8/3 obr. Krzyżanowo , dz. nr 90 obr. Złotowo, zw. 14.03.2016
3. Zarząd Dróg Powiatowych Plac Słowiański 17, 82-200 Malbork – dz. nr 62/4 obr. Krzyżanowo, zw. 00.03.2016
4. Czerniewski Waldemar Złotowo 2, 82-220 Stare Pole – dz. nr 103/1 obr. Złotowo, zw. 15.03.2016
5. Czerniewska Agnieszka Złotowo 2, 82-220 Stare Pole- dz. nr 103/1 obr. Złotowo, zw. 15.03.2016
6. Michalczyk Elżbieta Szczepanki 3, 86-320 Łasin – dz. nr 8/6 obr. Krzyżanowo, zw. 14.03.2016
7. a/a.

URZĄD GMINY W STARYM POLU

WÓJT

mgr inż. Marek Szczypior

Niniejszą decyzję opracował:
mgr inż. arch. Adam Rodziewicz

STAROSTA MALBORSKI
Pl. Słowiański 17
82-200 Malbork

ANALIZA

urbanistyczna i formalno – prawna – ZAŁĄCZNIK NR 2

zgodnie z art. 4 ust. 2 pkt 1, art. 53 ust. 3 ustawy z dnia 27 marca 2003r. o planowaniu i zagospodarowaniu przestrzennym (Dz. U. z 2015r.poz. 199 ze zm.) oraz rozporządzeniami Ministra Infrastruktury (Dz. U. Nr 164, poz. 1588 i 1589)

A. **Stan faktyczny i prawny, na którym przewiduje się realizację inwestycji:**

1. **lokalizacja:** dz. nr: 37/1, 37/2, 37/3, 8/5, 8/3, 62/4, 62/1 obręb Krzyżanowo i nr 90 obręb Złotowo w gminie Stare Pole,
- **własność:** Gmina Stare Pole, Skarb Państwa,
2. **charakterystyka stanu istniejącego:** działki drogowe i rolne, wody,
3. **obszar oddziaływania inwestycji:** działki jak wyżej,

B. **Analiza spełnienia wymogów zgodnie z art. 53 ust. 3 ustawy o planowaniu i zagospodarowaniu przestrzennym:**

pkt – **zgodność z przepisami odrębnymi**:

- ustawą z dn. 07 lipca 1994r. ***Prawo budowlane*** (Dz. U. z 2013 r. poz. 1409 ze zm.), – zgodnie z art. 3 pkt 9 decyzja obejmuje niezbędne urządzenia budowlane, związane z planowanym obiektem budowlanym i zgodnie z art. 5 należy projektować i budować w sposób określony w przepisach, w tym techniczno-budowlanych, oraz zgodnie z zasadami wiedzy technicznej - **warunki spełnione;**
- rozporządzenie Ministra Infrastruktury z d. 12.04.2002r. w sprawie ***warunków technicznych jakim powinny odpowiadać budynki i ich usytuowanie*** (Dz.U. z 2015r. poz. 1422): należy projektować i budować w sposób określony w przepisach, w tym techniczno-budowlanych, oraz zgodnie z zasadami wiedzy technicznej - **warunki spełnione;**
- ustawa z dn. 21.03.1985r. ***o drogach publicznych*** (Dz. U. z 2015r. poz. 460 ze zm.): inwestycja infrastrukturalna – budowa obiektów mostowych – przepustów drogowych z rur stalowych;
- rozporządzenie Ministra Transportu i Gospodarki Morskiej z dn. 02.03.1999r. w sprawie ***warunków technicznych jakim powinny odpowiadać drogi publiczne i ich usytuowanie*** (Dz. U. z 2016r. poz. 124): nie dotyczy;
- ustawa z dn. 27.04.2002 ***Prawo ochrony środowiska*** (Dz. U. z 2013r. poz. 1232 ze zm.): inwestycja nie jest zaliczona do mogących pogorszyć stan środowiska;
- ustawa z dn. z dnia 3 października 2008 r. ***o udostępnianiu informacji o środowisku i jego ochronie, udziale społeczeństwa w ochronie środowiska oraz o ocenach oddziaływania na środowisko*** (Dz. U. z 2013r. poz. 1235 ze zm.): nie dotyczy;
- ustawa z dn. 16.04.2004r. ***o ochronie przyrody*** (Dz. U. z 2015r. poz. 1651 ze zm.) obszar położony poza obszarami chronionymi – nie dotyczy;
- ustawa z dn. 23.07.2003r. ***o ochronie zabytków i opiece nad zabytkami*** (Dz. U. z 2014r. poz. 1446 ze zm.): nie dotyczy – teren znajduje się poza obszarem ochrony konserwatorskiej;
- ustawa z dn. 18.07.2001r. ***Prawo wodne*** (Dz. U. z 2015r. poz. 469 ze zm.): – inwestycja wymaga uzyskanie pozwolenia wodno-prawnego;
- ustawa z dn. 09.06.2011r. ***Prawo geologiczne i górnicze*** (Dz. U. z 2015r. poz. 196 ze zm.): nie dotyczy – inwestycja nie wymaga sporządzania dokumentacji geologiczno-inżynierskiej;
- ustawa z dn. 21.08.1997r. ***o gospodarce nieruchomościami*** (Dz. U. z 2015r. poz. 1774 ze zm.): inwestycja celu publicznego.

URZĄD GMINY W STARYM POLU

WÓJT

mgr inż. Marek Szczypior

Niniejszą analizę opracował:
mgr inż. arch. Adam Rodziewicz

Zgodnie z art. 18 ustawy z dnia 17.05.1989 r. Prawo geodezyjne i kartograficzne (t.j. Dz.U. Nr 193 poz. 1287 z 2010 r.) rozpowszechnianie oraz reprodukowanie w celu rozpowszechniania i rozprowadzania niniejszej mapy wymaga zezwolenia Starosty.

Województwo: pomorskie
Powiat: malborski
Jednostka ewidencyjna: Stare Pole 220908_2
Obręb: 0012 Stare Pole

STAROSTA MALBORSKI
Pl. Słowiański 17
82-200 Malbork
(14)

WYRYS Z MAPY EWIDENCYJNEJ
SKALA 1:5000

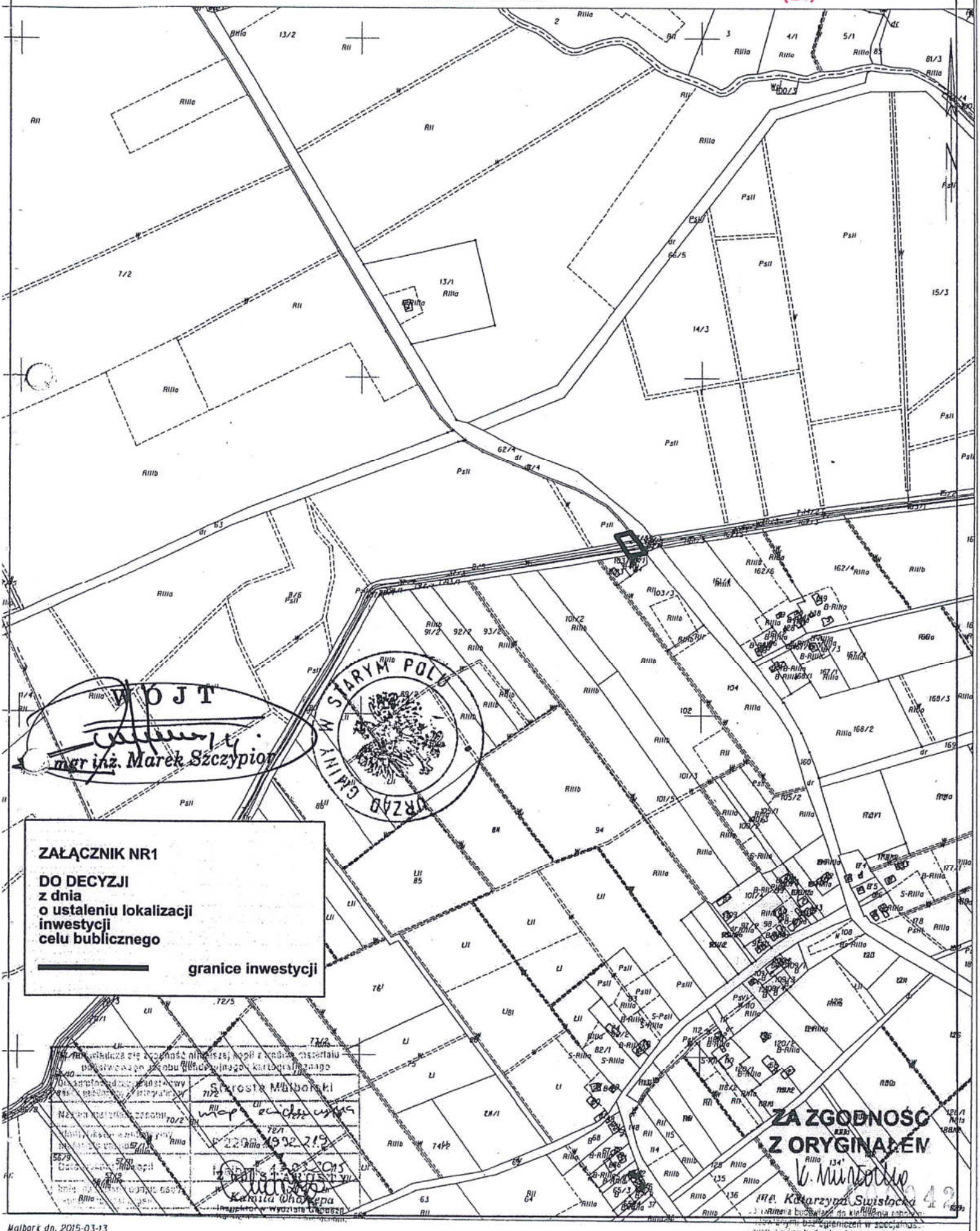

Malbork dn. 2015-03-13
Sporządził(a) wydruk: Kamila Chorzępa

RGR.6733.1.2015

WÓJT GMINY
STARE POLE
ul. Marynarki Wojennej 6
82-220 Stare Pole

Stare Pole, dnia 15.06.2015r.

STAROSTA MALBORSKI
Pl. Słowiański 17
82-200 Malbork

Decyzja niniejsza jest prawomocna i wykonalna
Stare Pole, dn. 01.07.2015r.

DECYZJA

O USTALENIU LOKALIZACJI INWESTYCJI CELU PUBLICZNEGO

Na podstawie

- art. 104 Kodeksu postępowania administracyjnego (Dz. U. z 2013r. poz. 267 ze zm.) ; art. 4 ust. 2 pkt 2, art. 60 ust. 1 i 4, art. 61, art. 63 ust. 2 ustawy z dnia 27 marca 2003r. o planowaniu i zagospodarowaniu przestrzennym (Dz. U. z 2015 r. poz. 199);
- rozporządzenia Ministra Infrastruktury z dnia 26 sierpnia 2003r. w sprawie sposobu ustalenia wymagań dotyczących nowej zabudowy i zagospodarowania terenu w przypadku braku miejscowego planu zagospodarowania przestrzennego (Dz. U. z 2003 Nr 164 poz. 1588);
- rozporządzenia Ministra Infrastruktury z dnia 26 sierpnia 2003r. w sprawie oznaczeń i nazewnictwa stosowanych w decyzji o ustaleniu lokalizacji celu publicznego oraz w decyzji o warunkach zabudowy (Dz. U. z 2003r. Nr 164 poz. 1589) oraz w oparciu o przepisy odrębne:
- ustawa z dnia 7 lipca 1994r. Prawo budowlane (Dz. U. z 2013r.poz. 1409 ze zm.);
- rozporządzenia Ministra Infrastruktury z dnia 12 kwietnia 2002r. w sprawie warunków technicznych jakim powinny odpowiadać budynki i ich usytuowanie (Dz. U. z 2002r. Nr 75, poz. 690 ze zm.);
- rozporządzenie Ministra Transportu, Budownictwa i Gospodarki Morskiej z dnia 25 kwietnia 2012r. w sprawie szczegółowego zakresu i formy projektu budowlanego (Dz. U. z 2012r.poz. 462 ze zm.)
- rozporządzenia Ministra Transportu, Budownictwa i Gospodarki Morskiej z dnia 25 kwietnia 2012r. w sprawie ustalania geotechnicznych warunków posadowienia obiektów budowlanych (Dz. U. z 2012r. poz. 463)
- ustawa z dnia 17 maja 1989r Prawo geodezyjne i kartograficzne (Dz. U. z 2015 r. poz. 520 ze zm.)
- ustawa z dnia 21 marca 1985r. o drogach publicznych (Dz. U. z 2013r. poz. 260 ze zm.);
- rozporządzenie Ministra Transportu i Gospodarki Morskiej z dnia 02 marca 1999 r. w sprawie warunków technicznych jakim powinny odpowiadać drogi publiczne i ich usytuowanie (Dz. U. z 1999r. Nr 43, poz. 430 ze zm.)
- ustawa z dnia 23 lipca 2003r o ochronie zabytków i opiece nad zabytkami (Dz. U z 2003r, nr 162, poz. 1568 z późn. zmianami)
- ustawa z dnia 27 kwietnia 2001r. Prawo ochrony środowiska (Dz. U. z 2013r, poz. 1232 ze zm.)
- ustawa z dnia 14 grudnia 2012r o odpadach (Dz. U. z 2013 poz. 21 ze zm.),

Urząd Gminy Stare Pole
ul. Marynarki Wojennej 6
82-220 Stare Pole
Za zgodność z oryginałem
Nr. 1-6
Z up. WÓJTA
Jerzy Skoniecznik
ZASTĘPCA WÓJTA

po rozpatrzeniu wniosku: **Wójta Gminy Stare Pole z dnia 27.04.2015r.**

w sprawie: możliwości budowy ciągu pieszo-rowerowego w miejscowościach Krzyżanowo i Złotowo na dz. nr 8/3, 8/4 i 62/3 obręb Krzyżanowo oraz na dz. nr 103/5, 104/2, 148 i 160 obręb Złotowo, gmina Stare Pole, woj. Pomorskie, w zakresie nie objętym obowiązującym miejscowym planem zagospodarowania przestrzennego dla wsi Stare Pole i Krzyżanowo (uchwała Rady Gminy Stare Pole nr XXVIII/213/2002 z dnia 07.10.2002r.),

ustalam lokalizację inwestycji celu publicznego:

rodzaj inwestycji: budowa ciągu pieszo-rowerowego w miejscowościach Krzyżanowo i Złotowo na dz. nr 8/3, 8/4 i 62/3 obręb Krzyżanowo oraz na dz. nr 103/5, 104/2, 148 i 160 obręb Złotowo, gmina Stare Pole, woj. Pomorskie wraz urządzeniami i infrastrukturą towarzyszącą
obszar inwestycji obejmuje: działki dz. nr 8/3, 8/4 i 62/3 obręb Krzyżanowo oraz na dz. nr 103/5, 104/2, 148 i 160 obręb Złotowo, gmina Stare Pole, woj. Pomorskie,
przeznaczenie terenu (funkcja): infrastruktura techniczna.

1. **warunki i wymagania ochrony i kształtowania ładu przestrzennego:**
   – inwestycje należy realizować zgodnie z przepisami szczególnymi;
2. **ochrona środowiska, przyrody i krajobrazu:**
   a) inwestycja nie wymaga przeprowadzenia oceny oddziaływania na środowisko,
   b) po zakończeniu prac należy teren zajęty pod plac budowy przywrócić do stanu pierwotnego,
   c) gromadzenie i wywóz odpadów zgodnie z przepisami szczególnymi;
3. **dziedzictwo kulturowe i zabytki oraz dobra kultury współczesnej:** nie dotyczy,
4. **inne ograniczenia wynikające z przepisów szczególnych dla lokalizacji inwestycji:**
   – inwestycje należy realizować zgodnie z przepisami szczególnymi, w szczególności zgodnie z określonymi w rozporządzeniu Ministra Transportu i Gospodarki Morskiej z dnia 2 marca 1999 r. w sprawie warunków technicznych, jakim powinny odpowiadać drogi publiczne i ich usytuowanie (Dz. U. z 1999r. Nr 43, poz. 430 ze zm.)
5. **obsługa w zakresie komunikacji i infrastruktury technicznej:**

265

a) dojazd do inwestycji z drogi powiatowej zlokalizowanej na dz. nr 62/4 obręb Krzyżanowo i 160 obręb Złotowo.
b) projekt należy wykonać zgodnie z warunkami technicznymi, w szczególności zgodnie z określonymi w rozporządzeniu Ministra Transportu i Gospodarki Morskiej z dnia 2 marca 1999 r. w sprawie warunków technicznych, jakim powinny odpowiadać drogi publiczne i ich usytuowanie (Dz. U. z 1999r. Nr 43, poz. 430 ze zm.);
c) wszelkie kolizje z istniejącym i projektowanym uzbrojeniem terenu należy eliminować na warunkach gestorów tego uzbrojenia;

6. **wymagania dotyczące ochrony interesów osób trzecich:**
   a) do projektu budowlanego należy dołączyć zgody właścicieli lub zarządców terenu na realizację oraz przejście przez ich nieruchomości,
   b) należy uzgodnić warunki zajęcia terenu na czas trwania prac z właścicielami i zarządcami terenu.
7. Integralną częścią niniejszej decyzji jest mapa ewidencyjna w skali 1:5000 z zakresem planowanej inwestycji (opracowanej w 2 arkuszach).
8. **uzgodnienia projektu budowlanego:**
   a) zarządca drogi powiatowej zlokalizowanej na dz. nr 62/4 obręb Krzyżanowo i 160 obręb Złotowo,
   b) Geodeta Powiatowy w Malborku w zakresie kolizji sieci i obiektów,
   c) projekt uzgodnić z gestorami sieci istniejących w pobliżu projektowanej inwestycji,

UZASADNIENIE

Inwestycja planowana jest na terenie, na części, którego brak jest miejscowego planu zagospodarowania przestrzennego. Część inwestycji wymaga, więc wydania decyzji o warunkach zabudowy dla inwestycji celu publicznego w ramach procesu jej przygotowania. Przedmiotowa część zlokalizowana jest na działkach nr 8/3, 8/4 i 62/3 obręb Krzyżanowo oraz na dz. nr 103/5, 104/2, 148 i 160 obręb Złotowo, gmina Stare Pole. Przedmiotem inwestycji jest infrastruktura techniczna, która jest wymieniona w ustawie z dnia 21 sierpnia 1997 r. o gospodarce nieruchomościami (t.j. Dz. U. z 2014 r. poz. 518, 659, 805, 822, 906. z e zm..) jako cel publiczny (art. 6. pkt 1).
Niniejsza decyzja została przygotowana w myśl art. 50 ust. 4 oraz art. 52 ust. 2 ustawy o planowaniu i zagospodarowaniu przestrzennym w związku z łącznym spełnieniem warunków w nich określonych.
Projekt niniejszej decyzji został uzgodniony z:

- Zarządem Dróg Powiatowych w Malborku – postanowienie nr 61/2015 z dnia 15.06.2015r.

Uwagi wniesione przez organ w/w zostały uwzględnione w treści niniejszej decyzji – biorąc powyższe pod uwagę, orzeczono jak w sentencji.

POUCZENIE

Zgodnie z art. 63 ust. 2 w/w ustawy decyzja niniejsza nie rodzi praw do terenu oraz nie narusza prawa własności i uprawnień osób trzecich.
Zgodnie z art. 63 ust. 4 w/w ustawy wnioskodawcy, który nie uzyska prawa do terenu nie przysługuje roszczenie o zwrot nakładów poniesionych w związku z niniejszą decyzją.
Od niniejszej decyzji przysługuje stronom prawo wniesienia odwołania do Samorządowego Kolegium Odwoławczego w Gdańsku (ul. Podwale Przedmiejskie 30) za pośrednictwem Wójta Gminy w terminie **14 dni od daty jej doręczenia** (stosownie do art.127 § 1,2 oraz art. 129 § 1 K.P.A.).

Załączniki:
1. część graficzna decyzji – mapa w skali 1:5000 – w 2 arkuszach
2. analiza funkcji oraz cech zabudowy i zagospodarowania terenu – część tekstowa

Otrzymują:
1. strony postępowania wg rozdzielnika
2. a/a

Niniejszą decyzję opracował:
mgr inż. arch. Adam Rodziewicz upr. Nr 1689

266

Załącznik nr 2 do decyzji nr RGR.6733.1.2015

STAROSTA MALBORSKI
Pl. Słowiański 17
82-200 Malbork
(14)

ANALIZA
urbanistyczna i formalno – prawna

zgodnie z art. 4 ust. 2 pkt 1, art. 53 ust. 3 ustawy z dnia 27 marca 2003r. o planowaniu i zagospodarowaniu przestrzennym (Dz. U z 2015 r. poz. 199) oraz rozporządzeniami Ministra Infrastruktury (Dz. U. Nr 164, poz. 1588 i 1589)

A. Stan faktyczny i prawny, na którym przewiduje się realizację inwestycji:

1. **lokalizacja:** dz. nr: 8/3, 8/4 i 62/3 obręb Krzyżanowo oraz na dz. nr 103/5, 104/2, 148 i 160 obręb Złotowo, w gminie Stare Pole,
- **własność:** Skarb Państwa, Gmina Stare Pole; osoby prawne i fizyczne.
2. **charakterystyka stanu istniejącego:** teren inwestycji to działki drogowe, a w sąsiedztwie występują tereny rolne i budowlane (w tym zabudowane) oraz elementy systemu melioracyjnego,
3. **obszar oddziaływania inwestycji:** działki jak wyżej,

B. Analiza spełnienia wymogów zgodnie z art. 53 ust. 3 ustawy o planowaniu i zagospodarowaniu przestrzennym:

pkt – zgodność z przepisami odrębnymi:

- ustawą z dn. 07 lipca 1994r. ***prawo budowlane*** (Dz. U. z 2013r. poz. 1409 ze zm.), – zgodnie z art. 3 pkt 9 decyzja obejmuje niezbędne urządzenia budowlane związane z planowanym obiektem budowlanym i zgodnie z art. 5 należy projektować i budować w sposób określony w przepisach, w tym techniczno-budowlanych, oraz zgodnie z zasadami wiedzy technicznej - **warunki spełnione**
- rozporządzenie Ministra Infrastruktury z d. 12.04.2002r. w sprawie ***warunków technicznych jakim powinny odpowiadać budynki i ich usytuowanie*** (Dz. U. Nr 75, poz. 690 ze zm.): należy projektować i budować w sposób określony w przepisach, w tym techniczno-budowlanych, oraz zgodnie z zasadami wiedzy technicznej - **warunki spełnione**
- ustawa z dn. 21.03.1985r. ***o drogach publicznych*** (t.j. z 2013r. poz. 260 ze zm.): inwestycja infrastrukturalna – ciąg pieszo-rowerowy,
- rozporządzenie Ministra Transportu i Gospodarki Morskiej z dn. 02.03.1999r. w sprawie ***warunków technicznych jakim powinny odpowiadać drogi publiczne i ich usytuowanie*** (Dz. U. z 1999r. Nr 43, poz. 430 ze zm): - inwestycje należy projektować i realizować zgodnie z przepisami rozporządzenia,
- ustawa z dn. 27.04.2002 ***prawo ochrony środowiska*** (Dz. U. z 2013r. poz. 1232 ze zm.):. inwestycja nie wymaga przeprowadzenia oceny oddziaływania na środowisko,
- ustawa z dn. z dnia 3 października 2008 r. ***o udostępnianiu informacji o środowisku i jego ochronie, udziale społeczeństwa w ochronie środowiska oraz o ocenach oddziaływania na środowisko*** (Dz. U. z 2013r. poz. 1235): inwestycja nie wymaga przeprowadzenia oceny oddziaływania na środowisko,
- ustawa z dn. 16.04.2004r. ***o ochronie przyrody*** (Dz. U. z 2013r. poz. 627 ze zm.): obszar położony poza obszarami chronionymi – nie dotyczy
- ustawa z dn. 23.07.2003r. ***o zabytkach i opiece nad zabytkami*** (Dz. U. z 2014r. , poz. 1446.): nie dotyczy – teren znajduje się poza obszarem ochrony konserwatorskiej,
- ustawa z dn. 18.07.2001r. ***prawo wodne*** (Dz. U. z 2012r. poz. 145 ze zm.):– nie dotyczy,
- ustawa z dn. 04.02.1994r. ***prawo geologiczne i górnicze*** (Dz. U. z 2015r. poz. 196): nie dotyczy – inwestycja nie wymaga sporządzania dokumentacji geologiczno-inżynierskiej,
- ustawa z dn. 21.08.1997r. ***o gospodarce nieruchomościami*** (Dz. U. z 2014r. poz.518 ze zm.): inwestycja celu publicznego,

URZĄD GMINY W STARYM POLU

WÓJT

mgr inż. Marek Szczypior

Niniejszą analizę opracował:
mgr inż. arch. Adam Rodziewicz upr. Nr 1689,

Zgodnie z art. 18 ustawy z dnia 17.05.1989 r. - Prawo geodezyjne i kartograficzne (t.j. Dz.U. z 2010 r. poz 1287 z 2010 r.) rozpowszechnianie oraz reprodukowanie w celu rozpowszechniania i rozprowadzania niniejszej mapy wymaga zezwolenia Starosty.

Województwo: pomorskie
Powiat: malborski
Jednostka ewidencyjna: Stare Pole 220908_2
Obręb: 0012 Stare Pole

STAROSTA MALBORSKI
Pl. Słowiański 17
82-200 Malbork

WYRYS Z MAPY EWIDENCYJNEJ

SKALA 1:5000

Poświadcza się zgodność niniejszej kopii z treścią materiału państwowego zasobu geodezyjnego i kartograficznego

Nazwa organu prowadzącego państwowy zasób geodezyjny i kartograficzny	Starosta Malborski
Nazwa materiału zasobu	mapa ewidencyjna
Nr materiału zasobu / nr arkusza mapy	P 220908/092.219.
Data wykonania kopii	Malbork, 13.03.2015
Imię, nazwisko i podpis osoby upoważnionej do wydania kopii	Kamila Chorzępa Inspektor w Wydziale Geodezji, Kartografii, Katastru i Nieruchomości

ZA ZGODNOSC Z ORYGINAŁEM
K. Swistocka
inż. Katarzyna Swisłocka
uprawnienia budowlane do kierowania robotami budowlanymi bez ograniczeń w specjalności konstrukcyjno-budowlanej i do projektowania bez ograniczeń w specjalności drogowej
upr. nr 92/91/OL i WAM/0048/POOD/09

Malbork dn. 2015-03-13
Sporządził(a) wydruk: Kamila Chorzępa

Zgodnie z art. 18 ustawy z dnia 17.05.1989 r – Prawo geodezyjne i kartograficzne (t.j. Dz.U. Nr 193 poz 1287 z 2010 r.) rozpowszechnianie oraz reprodukowanie w celu rozpowszechniania i rozprowadzania niniejszej mapy wymaga zezwolenia Starosty.

Województwo: pomorskie
Powiat: malborski
Jednostka ewidencyjna: Stare Pole 220908_2
Obręb: 0012 Stare Pole

268

WYRYS Z MAPY EWIDENCYJNEJ

SKALA 1:5000

Starosta Malborski
mapa ewidencyjna
P.1224/4932/2015
z dnia 13.03.2015
Starosta
Kamila Chorzępa
Inspektor w Wydziale Geodezji

ZA ZGODNOŚĆ Z ORYGINAŁEM
K. Świstocka

Katarzyna Świstocka
uprawniona budowlana do kierowania robotami budowlanymi bez ograniczeń w specjalności konstrukcyjno-budowlanej i do projektowania bez ograniczeń w specjalności drogowej
upr. nr 92/01/OL i WAM/0046/POOD/09

Malbork dn. 2015-03-13
Sporządziła/ wydruk: Kamila Chorzępa

6

WÓJT GMINY
STARE POLE
ul. Marynarki Wojennej 6
82-220 Stare Pole

STAROSTA MALBORSKI
Pl. Słowiański 17
82-200 Malbork

Stare Pole, dnia 1 października 2007 r.

Urząd Gminy Stare Pole
ul. Marynarki Wojennej 6
82-220 Stare Pole
Za zgodność z oryginałem

Nr 7330 /08/ 2007

Zup. WÓJTA
Jerzy Skończny
ZASTĘPCA WÓJTA

DECYZJA Nr 10 /2007

o ustaleniu lokalizacji inwestycji celu publicznego

Stosownie do przepisów art. 104 w związku z art. 107 Kodeksu postępowania administracyjnego oraz art. 59 ust. 1, art. 60 ust. 1 i art. 64 ust. 1 w zw. z art. 54 ustawy z dnia 27 marca 2003 r. O planowaniu i zagospodarowaniu przestrzennym (Dz. U. Nr 80, poz. 717 z późniejszymi zmianami)
po rozpatrzeniu wniosku Biura Projektowo-Usługowego ABIT ul. Ciołkowskiego 7B/18, 80-463 Gdańsk w sprawie ustalenia lokalizacji inwestycji celu publicznego polegającej na budowie nowej infrastruktury komunikacyjnej pomiędzy Krzyżanowem a Złotowem gm. Stare Pole w zakresie realizacji ciągu pieszo-rowerowego, budowy trzech przepustów na rowach melioracyjnych oraz budowy dojazdów z projektowanego ciągu do istniejącej infrastruktury komunikacyjnej

ustalam
lokalizację inwestycji celu publicznego

dla inwestycji polegającej na: budowie nowej infrastruktury komunikacyjnej pomiędzy Krzyżanowem a Złotowem gm. Stare Pole wzdłuż drogi powiatowej Nr 2936 G w zakresie realizacji ciągu pieszo-rowerowego, budowy trzech przepustów na rowach melioracyjnych oraz budowy dojazdów z projektowanego ciągu do istniejącej infrastruktury komunikacyjnej - działki Nr 7/1, Nr 7/2, Nr 8/1, Nr 8/2, Nr 62 i Nr 63 obr. Krzyżanowo,

1. Rodzaj inwestycji:

- drogi publiczne i obiekty infrastruktury technicznej: inwestycja polegająca budowie nowej infrastruktury komunikacyjnej pomiędzy Krzyżanowem a Złotowem gm. Stare Pole w zakresie realizacji ciągu pieszo-rowerowego, budowy trzech przepustów na rowach melioracyjnych oraz budowy dojazdów z projektowanego ciągu do istniejącej infrastruktury komunikacyjnej,

2. Warunki i szczegółowe zasady zagospodarowania terenu oraz jego zabudowy wynikające z przepisów odrębnych:

a) warunki i wymagania kształtowania ładu przestrzennego:

- wielkość powierzchni zabudowy w stosunku do powierzchni działki albo terenu - nie dotyczy,
- szerokość elewacji frontowej - nie dotyczy,
- wysokość górnej krawędzi elewacji frontowej - nie dotyczy,
- geometria dachu - nie dotyczy,
- realizacja planowanej inwestycji wymaga budowy przepustu przez rów melioracyjny, co należy projektować i realizować w uzgodnieniu i na warunkach zarządcy urządzeń melioracyjnych.
- parametry inwestycji:

⇒	szerokość ciągu pieszo rowerowego	2,50 m
⇒	długość ciągu pieszo rowerowego	ok. 1400 m
⇒	średnica przepustów	∅ = 900 mm
⇒	długość przepustów	L_1 = 9,55 m, L_2=12,45 m, L_3=15,90 m
⇒	pochylenie	i_1 = 3,1 %, i_2 = 3,6 %, i_3 = 2,2 %

000046

- Projekt zagospodarowania terenu inwestycji, opracować na aktualnych podkładach mapowych w skali 1:500 do celów projektowych z uzbrojeniem w granicach opracowania określonych na załączniku graficznym Nr 1 do niniejszej decyzji.
- Projekt techniczny inwestycji opracować w zakresie określonym Rozporządzeniem Ministra Infrastruktury z dnia z dnia 03.07.2003 r. w sprawie szczegółowego zakresu i formy projektu budowlanego (Dz. U. Nr 120, poz. 1133 z 2003 r.), oraz zgodnie z przepisami branżowymi.

b) **warunki szczegółowe zasady obsługi w zakresie infrastruktury technicznej:**

- inwestycja polega na rozbudowie infrastruktury komunikacyjnej w obrębie gminy Stare Pole,

c) **warunki ochrony środowiska i zdrowia ludzi oraz dziedzictwa kulturowego i zabytków oraz dóbr kultury współczesnej:**

- bezwzględnej ochronie podlega istniejąca zieleń wysoka - trasę sieci projektować i realizować bezkolizyjnie.
- Zgodnie z Rozporządzeniem Rady Ministrów z dnia 09 listopada 2004 r. w sprawie określenia rodzajów przedsięwzięć mogących znacząco oddziaływać na środowisko oraz szczegółowych uwarunkowań związanych z kwalifikowaniem przedsięwzięcia do sporządzenia raportu o oddziaływaniu na środowisko (Dz. U. Nr 257, poz. 2573 z 2004 r. ze zmianami) **inwestycja nie zalicza się do przedsięwzięć, dla których może być wymagane sporządzenie raportu o oddziaływaniu na środowisko. W związku z tym, przed wystąpieniem o decyzję pozwolenia na budowę nie wymaga uzyskania decyzji o środowiskowych uwarunkowaniach w trybie przepisów ustawy z dnia 27.04.2001 Prawo Ochrony środowiska (jt. Dz. U. Nr 129, poz. 902 z 2006 r. ze zm.).**

d) **wymagania dotyczące ochrony interesów osób trzecich:**

- lokalizacja inwestycji nie może powodować pogorszenia warunków użytkowania nieruchomości sąsiednich,
- po zakończeniu robót teren przywrócić do stanu pierwotnego,
- uzyskać prawo do dysponowania gruntem po trasie projektowanej sieci,

e) **obsługa komunikacyjna:**

- teren inwestycji znajduje się w liniach rozgraniczenia dróg gminnych i drogi powiatowej Nr 2936 G.

3. **Linie rozgraniczające teren inwestycji:**

- inwestycja liniowa - trasa projektowanej infrastruktury drogowej przebiega przez działki Nr 7/1, Nr 7/2, Nr 8/1, Nr 8/2, Nr 62 i Nr 63 obr. Krzyżanowo wraz z przejściem przepustami przez trzy rowy melioracyjne, na odcinku od granic wsi Krzyżanowo do wsi Złotowo wzdłuż drogi powiatowej Nr 2936 G,

4. **Opracowanie projektu budowlanego:**

- zlecić osobom posiadającym uprawnienia do projektowania we właściwej specjalności.

5. **Uzgodnienia projektu zagospodarowania terenu i projektu budowlanego:**

- właściciele i użytkownicy terenu w obrębie inwestycji,
- Zarząd Dróg Powiatowych w Malborku,

6. **O decyzję – pozwolenie na budowę wystąpić:**

- do Starosty Powiatowego w Malborku w trybie przepisów ustawy z dnia 07.07.1994 r. Prawo Budowlane (jednolity tekst Dz. U. Nr 129, poz. 1118 z 2006 r. ze zm.).

U Z A S A D N I E N I E

Działając na podstawie § 3 Rozporządzenia Ministra Infrastruktury z dnia 26.08.2003 r. w sprawie sposobu ustalania wymagań dotyczących nowej zabudowy i zagospodarowania terenu w przypadku braku miejscowego planu zagospodarowania przestrzennego Dz. U.

STAROSTA MALBORSKI
Pl. Słowiański 17
82-200 Malbork
(14)

Nr 164, poz. 1588 z 2003 r.) wyznaczono obszar analizowany i przeprowadzono na nim analizę funkcji oraz cech zabudowy i zagospodarowania terenu w zakresie warunków art. 53. ust. 3 w/w ustawy o zagospodarowaniu przestrzennym Wyniki analizy stanowią załącznik Nr 2 do niniejszej decyzji.
Wnioskowane zamierzenie inwestycyjne polegające na budowie nowej infrastruktury komunikacyjnej pomiędzy Krzyżanowem a Złotowem gm. Stare Pole w zakresie realizacji ciągu pieszo-rowerowego, trzech przepustów na rowach melioracyjnym oraz powiązania projektowanego ciągu z istniejącym układem infrastruktury komunikacyjnej na odcinku od granic wsi Krzyżanowo do wsi Złotowo wzdłuż drogi powiatowej Nr 2936 G - ma na celu rozbudowę istniejącego układu komunikacji i poprawę bezpieczeństwa użytkowania dróg przez pieszych i rowerzystów. Przed wydaniem decyzji obwieszczono o wszczętym postępowaniu, zasięgnięto opinii stron. Uwag nie wniesiono. Zatem orzeczono, jak na wstępie. Projekt decyzji przedłożono do uzgodnienia właściwym organom, zgodnie z trybem określonym przepisami art. 53, ust. 4 pkt. 9 ustawy z dnia 27.03.2003 r. O planowaniu i zagospodarowaniu przestrzennym (Dz. U. Nr 80, poz. 717 z późniejszymi zmianami).

Decyzja powyższa nie rodzi praw do terenu i nie narusza prawa własności osób trzecich.
Decyzja powyższa traci ważność, jeżeli inwestor nie uzyskał prawa do terenu lub je utracił lub inny inwestor uzyskał pozwolenie na budowę lub na dany teren ustalono plan miejscowy o ustaleniach sprzecznych z warunkami niniejszej decyzji.

P o u c z e n i e:
Od decyzji służy stronom prawo wniesienia odwołania do Samorządowego Kolegium Odwoławczego w Gdańsku za pośrednictwem Wójta Gminy Stare Pole w terminie 14 dni od daty jej doręczenia.

W Ó J T
Włodzimierz Załucki

Załączniki:
1. załącznik graficzny Nr 1
2. załącznik Nr 2 – wyniki analizy

Otrzymują:
1. Biuro Projektowo-Usługowe ABIT
   ul. Ciołkowskiego 7B/18, 80-463 Gdańsk
2. Zarząd Dróg Powiatowych
   Pl. Słowiański 17, 82-0200 Malbork
3. aa

Do wiadomości:
1. Marszałek Województwa Pomorskiego
   ul. Okopowa 21/27 80-810 Gdańsk

Decyzję przygotował: mgr inż. arch. Dariusz Lemka uprawniony do projektowania w specjalności architektonicznej bez ograniczeń - Nr uprawnień: 174/Gd/01 – wpisany na listę Pomorskiej Izby Architektów pod nr PO-0274.

mgr inż. arch. Dariusz Lemka
Upr. Nr 174/Gd/01
w specjalności architektonicznej
do projektowania bez ograniczeń

STAROSTA MALBORSKI
Pl. Słowiański 17
82-200 Malbork
(14)

Załącznik nr 2
do decyzji Wójta Gminy Stare Pole o ustaleniu lokalizacji inwestycji celu publicznego
Nr 10 / 2007 z dnia 1 października 2007 r.

Wnioski z analizy uwarunkowań:

Budowa nowej infrastruktury komunikacyjnej pomiędzy Krzyżanowem a Złotowem w zakresie realizacji ciągu pieszo-rowerowego, budowy trzech przepustów na rowach melioracyjnych oraz powiązania projektowanego ciągu z istniejącym układem komunikacji.

Linie rozgraniczające teren inwestycji:

- inwestycja liniowa - trasa projektowanej infrastruktury drogowej przebiega przez działki Nr 7/1, Nr 7/2, Nr 8/1, Nr 8/2, Nr 62 i Nr 63 obr. Krzyżanowo wraz z przejściami przepustem przez trzy rowy melioracyjne, na odcinku od granic wsi Krzyżanowo w kierunku Złotowa wzdłuż drogi powiatowej Nr 2936 G.

Obsługa komunikacyjna:

- teren inwestycji znajduje się w liniach rozgraniczenia dróg gminnych i drogi powiatowej Nr 2936 G klasy KDD.

Obsługa w zakresie infrastruktury technicznej - stan istniejący:

- inwestycji nie powoduje konieczności rozbudowy infrastruktury technicznej gminy.

Wymagania dotyczące zgody na odrolnienie:

Na podstawie art. 61, ust. 1, pkt. 4 ustawy z dnia 27.03.2003 r. O zagospodarowaniu przestrzennym (Dz. U. Nr 80, poz. 717 z 2003 r. ze zm.) stwierdza się, iż zgodnie z ustaleniami planu zagospodarowania przestrzennego gminy Stare Pole, uchwalonego uchwałą Nr IV/32/94 Rady Gminy Stare Pole teren inwestycji znajdował się w liniach rozgraniczenia dróg, zatem należy traktować go jako budowlany - ma zgodę na odrolnienie w trybie przepisów art. 61, ust. 1 pkt. 4 w/w ustawy O planowaniu i zagospodarowaniu przestrzennym.

Wnioski

Obszar, w którym przewidziana jest realizacja ciągów pieszo-rowerowych to teren użytkowany rolniczo z zabudową siedliskową i mieszkalną jednorodzinną w liniach rozgraniczenia dróg. Po przeprowadzeniu analizy stwierdza się, iż zamierzenie inwestycyjne spełnia warunki art. 61, ust. 1 ustawy z dnia 27.03.2003 r. O zagospodarowaniu przestrzennym (Dz. U. Nr 80, poz. 717 z 2003 r. ze zm.).

mgr inż. arch. [illegible]
Upr. Nr [illegible]
w specjalności architektonicznej
do projektowania bez ograniczeń

STAROSTA MALBORSKI
Pl. Słowiański 17
82-200 Malbork
(14)

ANALIZA WARUNKÓW ORAZ ZASAD ZAGOSPODAROWANIA TERENU I JEGO ZABUDOWY ORAZ STANU FAKTYCZNEGO I PRAWNEGO

Dotyczy wniosku: Biura Projektowo-Usługowego ABIT ul. Ciołkowskiego 7B/18, 80-463 Gdańsk w sprawie ustalenia lokalizacji inwestycji celu publicznego polegającej na budowie nowej infrastruktury komunikacyjnej pomiędzy Krzyżanowem a Złotowem wzdłuż drogi powiatowej Nr 2936 G w zakresie realizacji ciągu pieszo-rowerowego, budowy trzech przepustów na rowach melioracyjnych oraz budowy dojazdów z projektowanego ciągu do istniejącej infrastruktury komunikacyjnej

Granice obszaru analizowanego: Teren użytkowany rolniczo od granic wsi Krzyżanowo wzdłuż drogi powiatowej Nr 2936 G w kierunku Złotowa.

Uzbrojenia istniejące.

Inwestycja polega na rozbudowie istniejącej infrastruktury drogowej - nie wymaga podłączenia do sieci uzbrojenia.

Stan istniejący zainwestowania obszaru analizowanego:

Teren inwestycji, położony przy drodze powiatowej Nr 2936 G jest obszarem użytkowanym rolniczo. W sąsiedztwie inwestycji znajduje się zabudowa siedliskowa, bazy obsługi rolnictwa i zabudowa mieszkalna jednorodzinna.

Analiza formalno prawna.

W wyniku przeprowadzonej analizy ustalono strony postępowania:

1. Wójt Gminy Stare Pole
2. Zarząd Dóg Powiatowych Malbork
3. Biuro Projektowo-Usługowe ABIT
   ul. Ciołkowskiego 7B/18, 80-463 Gdańsk

Wnioski

Wnioskowane zamierzenie inwestycyjne polegające na realizacji ciągu pieszo-rowerowego, budowy przepustu na rowie melioracyjnym oraz powiązania projektowanego ciągu z istniejącym układem komunikacji ma na celu rozbudowę infrastruktury drogowej i turystycznej gminy oraz poprawę warunków korzystania z dróg przez pieszych i rowerzystów.

Na podstawie art. 61, ust. 1, pkt. 4 ustawy z dnia 27.03.2003 r. O zagospodarowaniu przestrzennym (Dz. U. Nr 80, poz. 717) stwierdza się, iż teren inwestycji znajduje się w obszarze użytkowanym rolniczo wzdłuż drogi powiatowej Nr 2936 G gm. Stare Pole.

STAROSTA MALBORSKI
Pl. Słowiański 17
82-200 Malbork
(14)

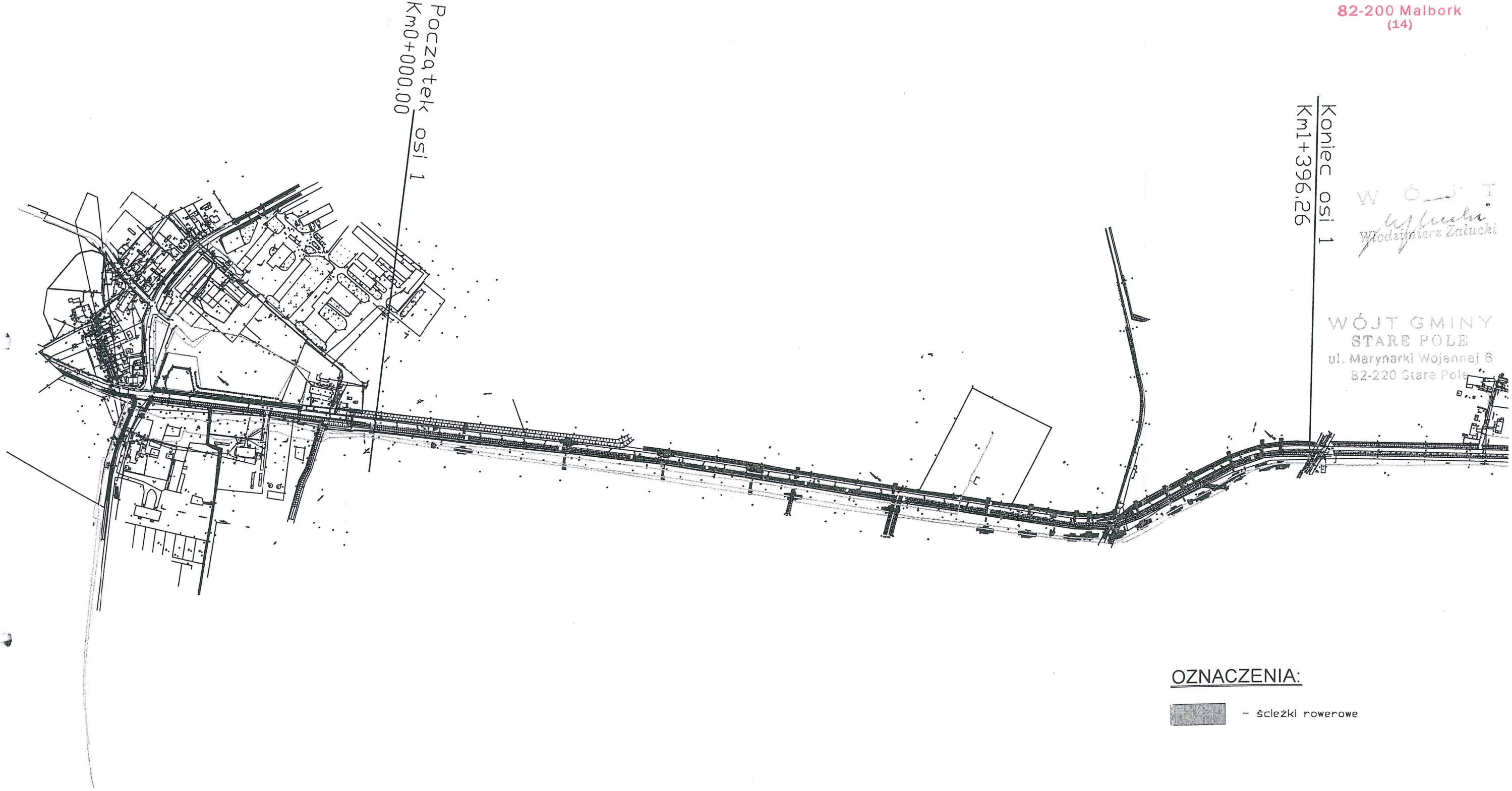

WÓJT
Włodzimierz Załucki

WÓJT GMINY
STARE POLE
ul. Marynarki Wojennej 6
82-220 Stare Pole

OZNACZENIA:

- ścieżki rowerowe

Załacznik graficzny Nr 1
do decyzji Wójta Gminy Stare Pole
o warunkach zabudowy nr 10/2007
z dnia 01.10.2007r.

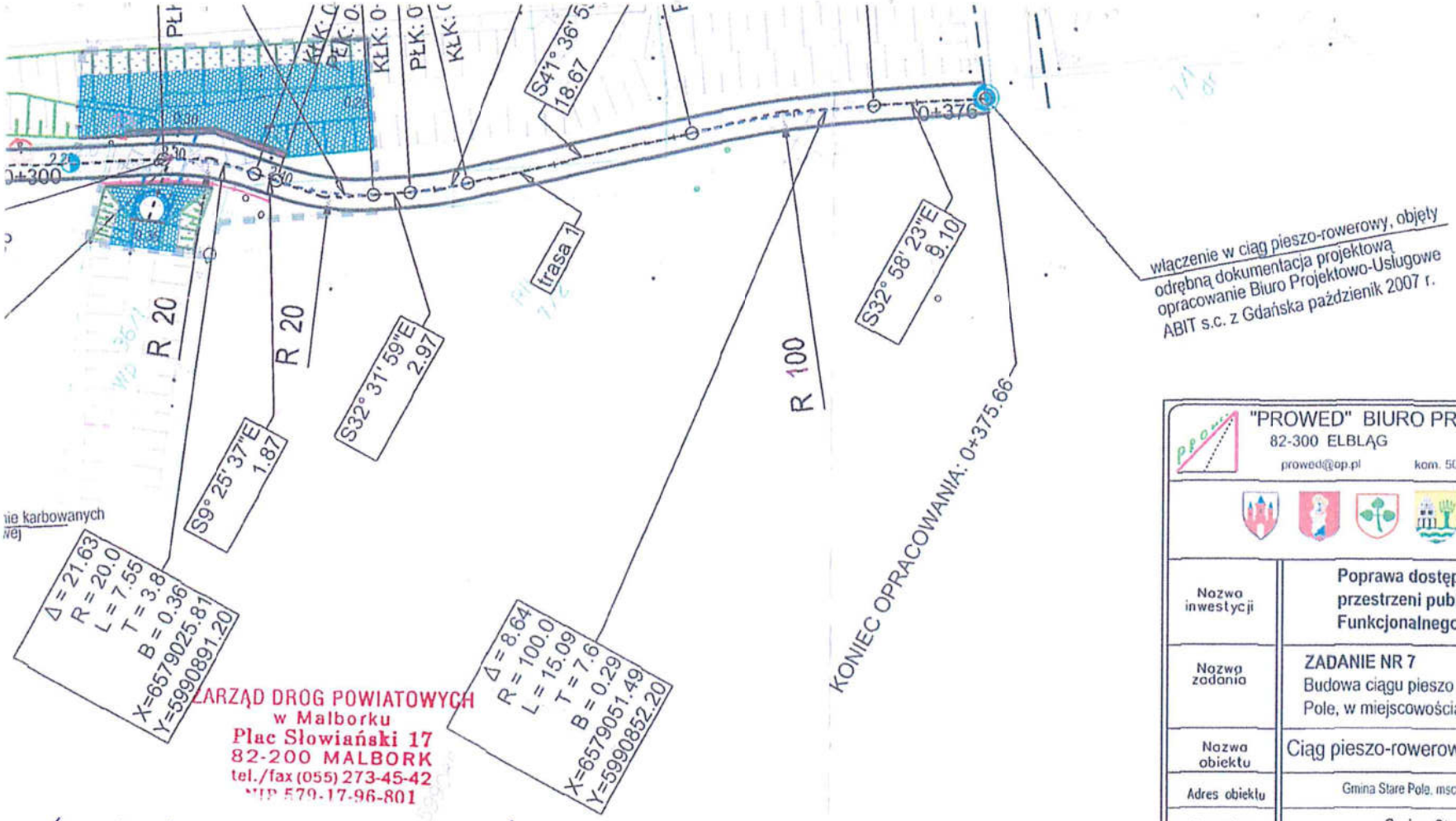

ZARZĄD DROG POWIATOWYCH
w Malborku
Plac Słowiański 17
82-200 MALBORK
tel./fax (055) 273-45-42
NIP 579-17-96-801

Uzgadniam przebieg budowy ciągu pieszo-rowerowego przy drodze powiatowej nr 29360 w m. Złotowo i Krzyżanowo w gminie Stare Pole z uwzględnieniem budowy obiektów mostowych przepustów km ok. 0+017,68 oraz 0+307,59

DYREKTOR
ZARZĄDU DROG POWIATOWYCH
w Malborku

06.11.2015 inż. Andrzej Szymański

"PROWED" BIURO PROJEKTÓW DROGOWYCH
82-300 ELBLĄG UL. LEGIONÓW 5
prowed@op.pl kom. 501 047 469 TEL/FAX (55) 648-13-69

Nazwa inwestycji	Poprawa dostępności miast powiatowych oraz przestrzeni publicznych Miejskiego Obszaru Funkcjonalnego Malborka			
Nazwa zadania	ZADANIE NR 7 Budowa ciągu pieszo - rowerowego w Gminie Stare Pole, w miejscowościach Krzyżanowo i Złotowo			
Nazwa obiektu	Ciąg pieszo-rowerowy w Krzyżanowie i Złotowie			
Adres obiektu	Gmina Stare Pole, msc. Krzyżanowo i Złotowo			
Inwestor	Gmina Stare Pole			Faza PB i W
Rodzaj oprac./ /rysunku	Plan sytuacyjny			Branża (Branch) drogi
Główny Projektant (General Designer)	mgr inż. Wiesław Siemiątkowski	upr. nr 1192/EL/87	Podpis/Signa.	Data/Date 10/2015
Zespół projektowy (Elaborating team)	tech. Sabina Drużkowska mgr inż. Damian Jeleniewski		Podpis/Signa.	Rys. (Dr. no) arkusz 1
Sprawdził (Verified)	inż. Katarzyna Swisłocka	upr. nr WAM/0046/POOD/05	Podpis/Signa.	Skala/Scale 1:500

POMOC TECHNICZNA

Projekt współfinansowany ze środków Unii Europejskiej w ramach Programu Operacyjnego Pomoc Techniczna 2007-2013

STAROSTA MALBORSKI
Pl. Słowiański 17
82-200 MALBORK

STAROSTA MALBORSKI
Pl. Słowiański 17
82-200 Malbork
(14)

URZĄD GMINY
STARE POLE
ul. Marynarki Wojennej 7
82-220 Stare Pole

Stare Pole, dnia 09.06.2015r.

"PROWED" Biuro Projektów
Drogowych Wiesław Siemiątkowski
ul. Legionów 15
82-300 Elbląg

dot. realizacji zadania na „Wykonanie dokumentacji technicznej w zakresie dróg i ciągów pieszo-rowerowych w ramach inwestycji zintegrowanych Miejskiego Obszaru Funkcjonalnego Malborka dla Gmin i Powiatów występujących wspólnie, realizowane w ramach projektu pn. „Zintegrowana współpraca JST szansą na dynamiczny rozwój społeczno - gospodarczy Miejskiego Obszaru Funkcjonalnego Malborka" w ramach Programu Operacyjnego Pomoc Techniczna na lata 2007-2013, współfinansowanego przez Europejski Fundusz Rozwoju Regionalnego" przez Wykonawcę, wyłonionego w postępowaniu o udzielenie zamówienia publicznego prowadzonego w trybie przetargu nieograniczonego na zasadach określonych w ustawie z dnia 29 stycznia 2004 roku - Prawo zamówień publicznych (tekst jednolity Dz. U. z 2013 r. poz. 907 ze zm.)

Uzgadniamy przekazany projekt budowlany i wykonawczy dla budowy ciągu pieszo - rowerowego w miejscowościach Krzyżanowo i Złotowo gmina Stare Pole.

Z poważaniem

WÓJT
mgr inż. Marek Szczypior

Otrzymuje:

1/ adresat;

2/ a/a

Do wiadomości:

1/ Urząd Miasta Malborka Plac Słowiański 5, 82-200 Malbork;

Sporządził: Ewa Rojek tel. 552713533 wew.37(planowanie-przestrzenne@starepole.pl)

POMOC TECHNICZNA

UNIA EUROPEJSKA
EUROPEJSKI FUNDUSZ
ROZWOJU REGIONALNEGO

Projekt współfinansowany ze środków Unii Europejskiej w ramach Programu Operacyjnego Pomoc Techniczna 2007-2013

000059

STAROSTA MALBORSKI
Pl. Słowiański 17
82-200 Malbork
(14)

CENTRALNY WODOCIĄG ŻUŁAWSKI
SPÓŁKA Z O.O.
82-100 NOWY DWÓR GDAŃSKI
ul. Warszawska 28A
☎ 55 246 02 70, 55 246 02 72
NIP 5792024213 REGON 192998920

Dotyczy: Budowy ciągu pieszo-rowerowego zad. 7, arkusz 1.1, 2.1, 3.1
Adres: Kryzówka - Złotowo gm. Stare Pole

Centralny Wodociąg Żuławski Spółka z o. o. uzgadnia lokalizację przedmiotowego obiektu. Inwentaryzacja wykazuje / ~~nie wykazuje~~ kolizji z obiektem w zakresie urządzeń wod.-kan.

1. W przypadku wykrycia urządzeń wod.-kan. nie objętych inwentaryzacją, należy powiadomić Centralny Wodociąg Żuławski Spółka z o. o.
2. W przypadku uszkodzenia lub konieczności przebudowy sieci wod.-kan. koszty ponosi inwestor.
3. W terminie 7 dni przed rozpoczęciem robót należy powiadomić Centralny Wodociąg Żuławski Spółka z o. o.
4. ~~Powyższe uzgodnienie nie zwalnia z obowiązku uzyskania warunków technicznych dostawy wody i odprowadzania ścieków.~~

Nr uzgodnienia: 2131/V
Data: 03.10.2018 r.

podpis

Przedłożoną dokumentację uzgodniono pod warunkiem:

1. W km 0+308,06 (rys. 1, arkusz 1) oraz w km 0+014,08 (rys. 1, arkusz 2), istniejącą sieć wodociągową 150 dc, na odcinkach ok. 30 metrowych, należy przebudować na sieć 160 PE PN10. Sieć wodociągowe umieścić na głębokości 1÷1,5 m pod dnem kanałów, w rurze osłonowej z rur PE.
2. Przed i za kanałem, na nowych sieciach wodociągowych umieścić zasuwy odcinające (lokalizacja bliżej skarp kanałów). Istniejące HP p.poż. należy zachować.
3. Rowy wykonywać przed przystąpieniem do realizacji robót związanych z budową obiektów mostowych - przepustów.
4. W km 0+630 (rys. 1, arkusz 3), w miejscu kolizji z istn. przyłączem wody, na odcinku ok. 3 m, nie wykonywać ścianki stalowej.
5. Prace prowadzić pod nadzorem pracowników CWŻ sp. z o.o., ZPW Zgierz.

SPECJALISTA
ds. gospodarki wodno-ściekowej
mgr inż. Joanna Zielińska

000053

STAROSTA MALBORSKI
Pl. Słowiański 17
82-200 Malbork

UZGODNIENIE 28881/TODDROU/P/2015

z dnia *07-05-2015*

Dotyczy: **Budowa ciągu pieszo-rowerowego w Gminie Stare Pole w miejscowości Krzyżanowo dz. nr /7; 59; 6/87; 6/81; 6/2; 6/82; 61; 36/1; 8/4; 8/3; 62/3, Złotowo dz. nr 160; 103/3; 104; 105/2; 106; 107; 148.**

Przedłożony projekt uzgadnia się na następujących warunkach:

1. Istniejąca sieć telekomunikacyjna podziemna/napowietrzna, będąca własnością Orange Polska, Dostarczanie i Serwis Usług, jest naniesiona na mapie sytuacyjno – wysokościowej.
2. Odkryte w trakcie prowadzenia prac, podziemne elementy infrastruktury telekomunikacyjnej OPL nie zinwentaryzowane geodezyjnie, należy zabezpieczyć i niezwłocznie powiadomić OPL, w celu określenia sposobu usunięcia kolizji.
   Kontakt: Pan Wojciech Wohlert tel. 504 016 379
3. ***Inwestor jest zobowiązany zgłosić do OPL prace min. na 14 dni przed przystąpieniem do robót. Tryb i zasady zgłoszenia dostępne są na stronie: www.orange.pl/wniosekonadzor . Wykonywanie prac na sieci OPL bez zgłoszenia jest naruszeniem własności OPL i będzie zgłaszane organom ścigania!***
4. Podczas prowadzenia prac:
   - w pobliżu urządzeń Orange Polska prace ziemne należy prowadzić ręcznie, z zachowaniem szczególnej ostrożności, przy skrzyżowaniach i zbliżeniach z urządzeniami OPL zachować odległości wynikające z polskich i branżowych norm.
   - w razie odkrycia urządzeń telekomunikacyjnych należy je zabezpieczyć przed uszkodzeniem i osiadaniem ziemi. Skrzyżowania i zbliżenia należy wykonać zgodnie z wymaganiami Rozporządzenia Ministra Infrastruktury z 26.10.2005, a przed zasypaniem urządzeń, w celu stwierdzenia poprawności wykonania prac i braku uszkodzeń na urządzeniach OPL, należy skontaktować się z pracownikiem OPL wymienionym w punkcie 2.
   - przed rozpoczęciem prac ziemnych, ustalić głębokość ułożenia podziemnej infrastruktury OPL metodą przekopu próbnego. W szczególnych przypadkach prace ziemne prowadzić pod nadzorem pracownika OPL,
   - przy niwelacji terenu doprowadzić do zachowania normatywnej głębokości dla infrastruktury OPL,
   - dokonać regulacji ram i pokryw studni kablowych do poziomu wyznaczonego przez projektowane rzędne. Koszty związane z regulacją, wymianą i naprawą uszkodzonych elementów studni oraz innych urządzeń telekomunikacyjnych podczas prowadzonych prac ponosi Inwestor,
   - **w miejscach skrzyżowań oraz na planowanych wjazdach, na infrastrukturze OPL zastosować osłonowe rury dwudzielne lub inne trwałe zabezpieczenie.**
5. Orange Polska Dostarczanie i Serwis Usług, zobowiązuje Inwestora i Wykonawcę robót do prowadzenia prac w sposób wykluczający możliwość uszkodzenia naszych urządzeń i powstania awarii sieci telekomunikacyjnej oraz pokrycia wszelkich kosztów związanych z powstaniem awarii sieci telekomunikacyjnej na skutek prowadzenia tych prac,
6. Zakończenie zadania inwestycyjnego wymaga zgłoszenia do OPL w celu sprawdzenia prawidłowości wykonania prac. Kontakt zgodnie z punktem 2.
7. Ze względu na możliwość wystąpienia zmian w zasobach infrastruktury telekomunikacyjnej na obszarze objętym projektem, niniejsze Uzgodnienie ważne jest 12 miesiące od daty jego wydania.
8. Uzgodnienie niniejsze ważne jest wraz z ostemplowaną przez nas mapą do celów projektowych.

Inne uwagi:
Wyraża się zgodę na zabezpieczenie istniejącej sieci OPL zgodnie z przedstawionym projektem.
Notatka służbowa na kabel OPTO.

Waldemar Sokołowski

Dział Ewidencji i Zarządzania Danymi
o Infrastrukturze Olsztyn

000054

Orange Polska S.A.
Dostarczanie i Serwis Usług
Dział Ewidencji i Zarządzania Danymi
o Infrastrukturze 6- Olsztyn
ul. Pieniężnego 21a, 10-004 Olsztyn

STAROSTA MALBORSKI
Pl. Słowiański 17
82-200 Malbork
(14)

Załącznik nr 1

NOTATKA SŁUŻBOWA 31/2015

Do uzgodnienia **28881/TODDROU//P/2015** spisana dnia **07.05.2015** w Orange Polska Dział Ewidencji i Zarządzania Danymi o Infrastrukturze w sprawie zabezpieczenia telekomunikacyjnych linii świadłowodowych.

1. **PRZEDMIOT UZGODNIENIA** :

1.1. Rodzaj budowy (obiekt):

Ciąg pieszo - rowerowy.

1.2. Lokalizacja szczegółowa: **Krzyżanowo – Złotowo wzdłuż drogi powiatowej Nr 2936G.**

1.3 Orientacyjny przebieg kabla/li i srefy ochronnej naniesiono na planie syt.- wysok. 1: 500,.

1.4. Rodzaj i miejsce kolizji: **w zakresie opracowania kabel światłowodowy.**

1.5. Głębokość ułożenia kabla/li telekomunikacyjnego w miejscu kolizji: 0,6-1,2 m.

2. **WARUNKI UZGODNIENIA:**

2.1. Kable telekom. w miejscu skrzyżowania należy umieścić w rurze ochronnej dwudzielnej: stalowej, PCV, betonowej lub innej ..... o średnicy φ i długości 2 m oraz zabezpieczyć przed osiadaniem w ziemi.

2.2. Ułożyć rurę rezerwową jak w pkt. 2.1.

2.3. Zachować odległość od kabla/li w miejscu:
skrzyżowań: 0,5 m, zbliżeń: 2 m.

2.4. Projektowane słupy sygnalizacji świetlnej należy ustawić 3 m od istniej. kabli telekomunikacyjnych . Uziomy słupów skierować w stronę przeciwną.

2.5. Prace ziemne w strefie ochronnej kabla/li należy wykonywać **wyłącznie ręcznie.**

2.6. Dokładny przebieg kabla/li telekom. wskaże Grupa Liniowa Orange Polska w terenie po zgłoszeniu robót.

2.7. W celu dokładnego wytyczenia kabla/li **należy przewidzieć próbne przekopy.**

2.8. Podczas przekazywania placu budowy **konieczny jest udział przedstawiciela Grupy Liniowej OPL.**

2.9. Warunki uzgodnienia winny być przeniesione na wszystkie egzemplarze projektu technicznego.

2.10. Uzgodnienie ważne 2 lata.

2.11. Telefon kontaktowy: Grupa Liniowa Gdańsk, **Krzysztof Soliwoda 058 531 31 89, 0 504 016 395.**

2.12. Uwagi dodatkowe: **kable telekomunikacyjne należy wytyczyć w terenie przez pracowników Grupy Liniowej Gdańsk przed rozpoczęciem prac ziemnych. Uwaga w zakresie opracowania znajdują się kabel światłowodowy + kabel miedziany.**

3. **WYKONAWCA ROBÓT ZOBOWIĄZANY JEST:**

3.1 Zgłosić termin rozpoczęcia robót ziemnych wykonywanych w pobliżu strefy ochronnej kabli **z 7-mio dniowym wyprzedzeniem i podaniem Nr uzgodnienia.**

3.2 Zlecić nadzór nad przebiegiem robót wykonywanych w strefie kabla/li.

3.3 Zabezpieczenie kabla/li odnotować w dzienniku robót z potwierdzeniem prawidłowości wykonania przez OPL.

4. **KOSZTY ZWIĄZANE Z ZABEZPIECZENIEM KABLI POKRYWA INWESTOR.**

UWAGA! Informujemy, że godzina przerwy w łączności uszkodzonego kabla kosztuje około 5000 złotych.

Ze strony Orange Polska

Waldemar Sokołowski

Dział Ewidencji i Zarządzania Danymi
o Infrastrukturze Olsztyn

Uzgadniający

Wysłano pocztą

orange

URZĄD GMINY
STARE POLE
Wpł. 2017 -08- 14
Nr wch. .....
Zał. .....

UZGODNIENIE 52350/TTIDRRU/P/2017

z dnia *10-08-2017*

Pl. Słowiański 17
82-200 Malbork
(14)

Dotyczy: **Budowa ciągu pieszo-rowerowego w Gminie Stare Pole w miejscowości Krzyżanowo dz. nr /7; 59; 6/87; 6/81; 6/2; 6/82; 61; 36/1; 8/4; 8/3; 62/3 i Złotowo dz. nr 160; 103/3; 104; 105/2; 106; 107; 148.**

Przedłożony projekt uzgadnia się na następujących warunkach:

1. Istniejąca sieć telekomunikacyjna podziemna/napowietrzna, będąca własnością Orange Polska, Dostarczanie i Serwis Usług, jest naniesiona na mapie sytuacyjno – wysokościowej.
2. Odkryte w trakcie prowadzenia prac, podziemne elementy infrastruktury telekomunikacyjnej OPL nie zinwentaryzowane geodezyjnie, należy zabezpieczyć i niezwłocznie powiadomić OPL, w celu określenia sposobu usunięcia kolizji.
   Kontakt: Pan Wojciech Wohlert tel. 504 016 379
3. ***Inwestor jest zobowiązany zgłosić do OPL prace min. na 14 dni przed przystąpieniem do robót. Tryb i zasady zgłoszenia dostępne są na stronie:*** *www.orange.pl/wniosekonadzor* ***. Wykonywanie prac na sieci OPL bez zgłoszenia jest naruszeniem własności OPL i będzie zgłaszane organom ścigania!***
4. Podczas prowadzenia prac:
   - w pobliżu urządzeń Orange Polska prace ziemne należy prowadzić ręcznie, z zachowaniem szczególnej ostrożności, przy skrzyżowaniach i zbliżeniach z urządzeniami OPL zachować odległości wynikające z polskich i branżowych norm.
   - w razie odkrycia urządzeń telekomunikacyjnych należy je zabezpieczyć przed uszkodzeniem i osiadaniem ziemi. Skrzyżowania i zbliżenia należy wykonać zgodnie z wymaganiami Rozporządzenia Ministra Infrastruktury z 26.10.2005, a przed zasypaniem urządzeń, w celu stwierdzenia poprawności wykonania prac i braku uszkodzeń na urządzeniach OPL, należy skontaktować się z pracownikiem OPL wymienionym w punkcie 2.
   - przed rozpoczęciem prac ziemnych, ustalić głębokość ułożenia podziemnej infrastruktury OPL metodą przekopu próbnego. W szczególnych przypadkach prace ziemne prowadzić pod nadzorem pracownika OPL,
   - przy niwelacji terenu doprowadzić do zachowania normatywnej głębokości dla infrastruktury OPL,
   - dokonać regulacji ram i pokryw studni kablowych do poziomu wyznaczonego przez projektowane rzędne. Koszty związane z regulacją, wymianą i naprawą uszkodzonych elementów studni oraz innych urządzeń telekomunikacyjnych podczas prowadzonych prac ponosi Inwestor,
   - **w miejscach skrzyżowań oraz na planowanych wjazdach, na infrastrukturze OPL zastosować osłonowe rury dwudzielne lub inne trwałe zabezpieczenie.**
5. Orange Polska Dostarczanie i Serwis Usług, zobowiązuje Inwestora i Wykonawcę robót do prowadzenia prac w sposób wykluczający możliwość uszkodzenia naszych urządzeń i powstania awarii sieci telekomunikacyjnej oraz pokrycia wszelkich kosztów związanych z powstaniem awarii sieci telekomunikacyjnej na skutek prowadzenia tych prac,
6. Zakończenie zadania inwestycyjnego wymaga zgłoszenia do OPL w celu sprawdzenia prawidłowości wykonania prac. Kontakt zgodnie z punktem 2.
7. Ze względu na możliwość wystąpienia zmian w zasobach infrastruktury telekomunikacyjnej na obszarze objętym projektem, niniejsze Uzgodnienie ważne jest 12 miesiące od daty jego wydania.
8. Uzgodnienie niniejsze ważne jest wraz z ostemplowaną przez nas mapą do celów projektowych.
9. Inne uwagi:

Przedłużenie uzgodnienia nr 28881/TODDROU/P/2015 do dnia 31.08.2018 r. Notatka służbowa obowiązuje w dalszym ciągu nr notatki 31/2015 z dn. 07.05.2015.

Waldemar Sokołowski

Dział Ewidencji i Zarządzania Danymi o Infrastrukturze Olsztyn

000056

STAROSTA MALBORSKI
Pl. Słowiański 17
82-200 Malbork
(14)

Plan sytuacyjny
skala 1:500

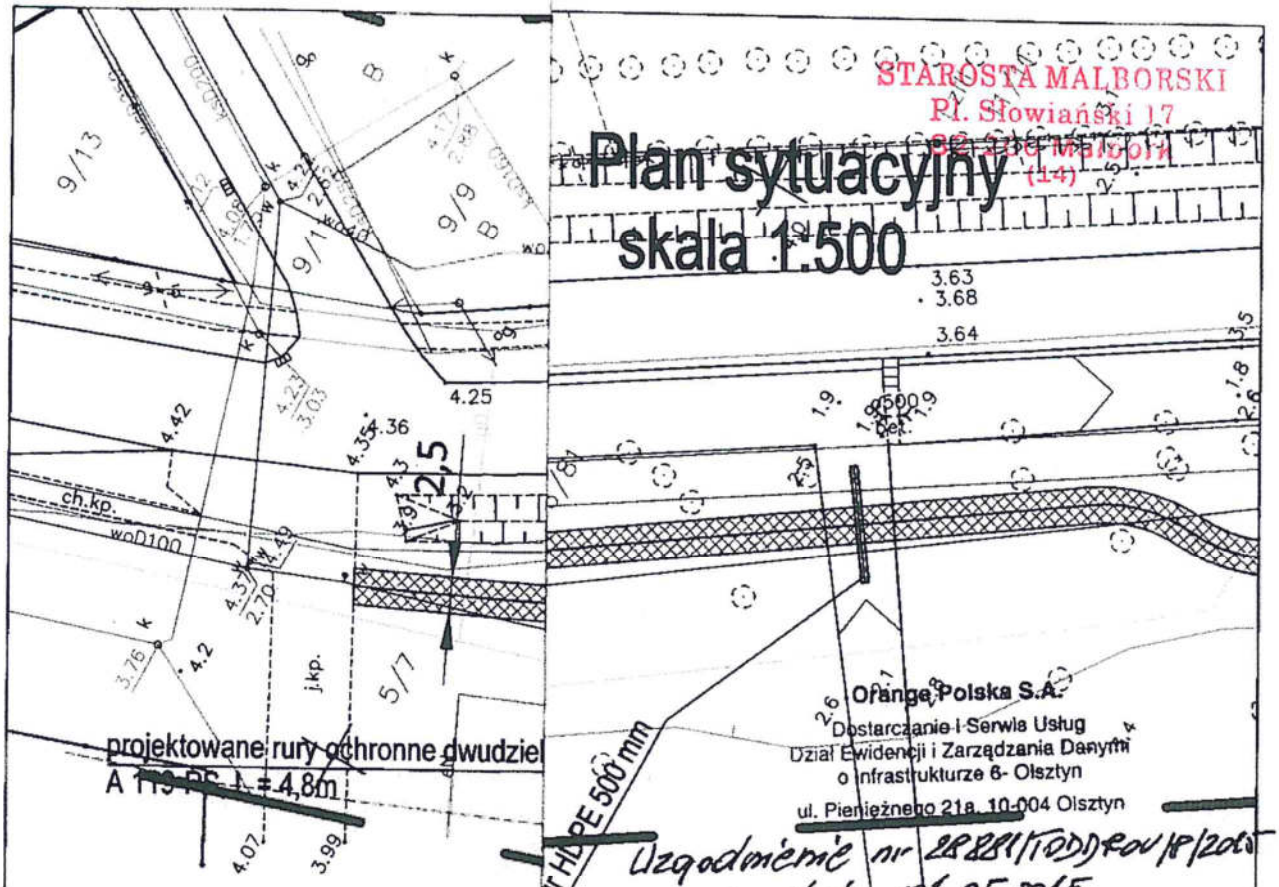

projektowane rury ochronne dwudziel
A 119 PE L = 4,8m

rur HDPE 500 mm

proj. przepust z
L = 6,20 m

Orange Polska S.A.
Dostarczanie i Serwis Usług
Dział Ewidencji i Zarządzania Danymi
o Infrastrukturze 6- Olsztyn
ul. Pieniężnego 21a, 10-004 Olsztyn

Uzgodnienie nr 28881/TODDRoU/P/2015
z dnia 07.05.2015
Treść uzgodnienia
w/g załącznika
+ Notatka służbowa na tabel OPTO
Gdańsk
07.05.2015

Waldemar Sokołowski
Dział Ewidencji i Zarządzania Danymi
o Infrastrukturze Olsztyn

Orange Polska S.A.
Dostarczanie i Serwis Usług
Dział Ewidencji i Zarządzania Danymi
o Infrastrukturze 6-Olsztyn
52350/TTIDRoU/P/2017 r.
Uzgodniono z zastrzeżeniem uwag.....
Wg przekazanego załącznika
Gdańsk 10.08.2017
Miejscowość Data Podpis

1/3

MAPA DO

bez p

otowo

Waldemar Sokołowski
Dział Ewidencji i Zarządzania Danymi
o Infrastrukturze Olsztyn

1. Osnowa pozioma – p
2. Poziom odniesienia –
3. Nie wyklucza się istn
urz?dzeń podziemnych
4. Mapê dostosowano d
PODGiK w Malborku o
5. Dane w zakresie ewi
w postaci zbioru num

"PROWED" BIURO PROJEKTÓW DROGOWYCH
82-300 ELBLĄG UL. LEGIONÓW 5
prowed@op.pl kom. 501 047 469 TEL/FAX (55) 648-13-69

Nazwa inwestycji	Poprawa dostępności miast powiatowych oraz przestrzeni publicznych Miejskiego Obszaru Funkcjonalnego Malborka			
Nazwa zadania	ZADANIE NR 7 Budowa ciągu pieszo - rowerowego w Gminie Stare Pole, w miejscowościach Krzyżanowo i Złotowo			
Nazwa obiektu	Ciąg pieszo-rowerowy w Krzyżanowie i Złotowie			
Adres obiektu	Gmina Stare Pole, msc. Krzyżanowo i Złotowo			
Inwestor	Gmina Stare Pole			Faza PB i W
Rodzaj oprac./ /rysunku	Projekt drogowy Plan sytuacyjny			Branża (Branch) drogi
Główny Projektant (General Designer)	Inż. Katarzyna Swisłocka	upr. nr WAM/0048/POOD/09	Podpis/Signet	Data/Date 04/2015
Zespół projektowy (Elaborating team)	Inż. Małgorzata Polan mgr inż. Damian Jeleniewski		Podpis/Signa.	Rys nr : (Dr. no. :) 1.1
Sprawdził (Verified)	mgr inż. Wiesław Siemiątkowski	upr. nr 1192/EL/87	Podpis/Signa.	Skala/Scale 1:500

000052

STAROSTA MAŁBORSKI
Pl. Słowiański 17
82-200 Malbork
(14)

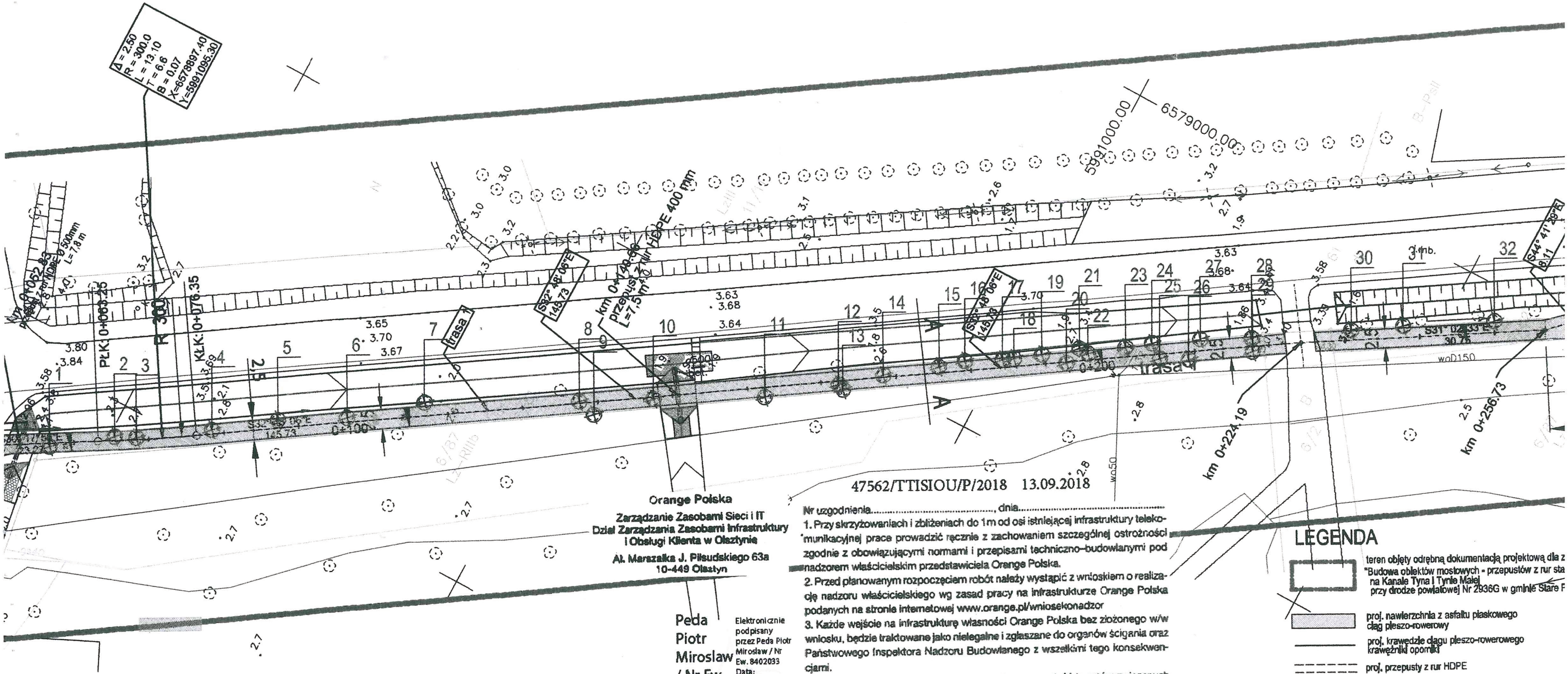

Orange Polska
Zarządzanie Zasobami Sieci i IT
Dział Zarządzania Zasobami Infrastruktury
i Obsługi Klienta w Olsztynie
Al. Marszałka J. Piłsudskiego 63a
10-449 Olsztyn

Peda Piotr Miroslaw / Nr Ew. 8402033

Elektronicznie podpisany przez Peda Piotr Miroslaw / Nr Ew. 8402033
Data: 2018.10.02 13:41:52 +02'00'

47562/TTISIOU/P/2018 13.09.2018

Nr uzgodnienia....., dnia.....

1. Przy skrzyżowaniach i zbliżeniach do 1m od osi istniejącej infrastruktury telekomunikacyjnej prace prowadzić ręcznie z zachowaniem szczególnej ostrożności zgodnie z obowiązującymi normami i przepisami techniczno-budowlanymi pod nadzorem właścicielskim przedstawiciela Orange Polska.
2. Przed planowanym rozpoczęciem robót należy wystąpić z wnioskiem o realizację nadzoru właścicielskiego wg zasad pracy na infrastrukturze Orange Polska podanych na stronie internetowej www.orange.pl/wniosekonadzor
3. Każde wejście na infrastrukturę własności Orange Polska bez złożonego w/w wniosku, będzie traktowane jako nielegalne i zgłaszane do organów ścigania oraz Państwowego Inspektora Nadzoru Budowlanego z wszelkimi tego konsekwencjami.
4. W przypadku nie zastosowania się do w/w uwag całość kosztów związanych z usunięciem ewentualnych awarii oraz zabezpieczeniem istniejących urządzeń telekomunikacyjnych poniesie Inwestor (Wykonawca).

Uwagi: Uzgodnienie ważne 12 m-cy

Aktualizacja uzgodnienia 52350/TTIDRRU/P/2017 z 10.08.2017

LEGENDA

- teren objęty odrębną dokumentacją projektową dla z "Budowa obiektów mostowych - przepustów z rur sta na Kanale Tyna i Tynie Małej przy drodze powiatowej Nr 2936G w gminie Stare P
- proj. nawierzchnia z asfaltu piaskowego ciąg pieszo-rowerowy
- proj. krawędzie ciągu pieszo-rowerowego krawężniki opornikl
- proj. przepusty z rur HDPE
- proj. rury ochronne
- drzewa do usunięcia
- rowy do regulacji
- umocnienie dna i skarp rowów brukiem
- A - A przekroje charakterystyczne
- proj. ławka parkowa z śmietnikiem parkowym

YCH

UKŁAD ARKUSZY

2 3

mapie
nionych przez

Zakres opracowania

WYKONAWCA:
Usługi Geodezyjne s.c.
J.Sosnowski – J.Kuciński

WYKONAWCA:
Usługi Geodezyjne s.c.
J.Sosnowski - J.Kuciński

USŁUGI GEODEZYJNE S.C.
J. Sosnowski, J. Kuciński
82-200 Malbork, ul. Krakowska 2
tel. 55 272-39-86
REGON 221707292 NIP 578-224-99-23

GEODETA UPRAWNIONY
mgr inż. Jarosław Kuciński
upr. zaw. nr 16685 wyd. przez OGG

Poświadcza się, że niniejszy dokument został opracowany w wyniku prac geodezyjnych i kartograficznych, których rezultaty zawiera operat techniczny wpisany do ewidencji materiałów państwowego zasobu geodezyjnego i kartograficznego

Organ prowadzący państwowy zasób geodezyjny i kartograficzny	Starosta Malborski
Identyfikator ewidencyjny materiału zasobu-operatu technicznego	P 2200.2015.500
Data wpisania operatu technicznego do ewidencji materiałów zasobu	Malbork 22.05.2015
Imię, nazwisko i podpis osoby reprezentującej organ	Kamila [illegible] Inspektor w Wydziale [illegible]

000058

Orange Polska

Zarządzanie Zasobami Sieci i IT
Dział Zarządzania Zasobami Infrastruktury i Obsługi Klienta w Olsztynie

Al. Marszałka J. Piłsudskiego 63a
10-449 Olsztyn

Peda Piotr Miroslaw / Nr Ew. 8402033

Elektronicznie podpisany przez Peda Piotr Miroslaw / Nr Ew. 8402033
Data: 2018.10.02 13:46:42+02'00'

47562/TTISIOU/P/2018 13.09.2018

Nr uzgodnienia....., dnia.....

STAROSTA MALBORSKI
Pl. Słowiański 17
82-200 Malbork
(14)

1. Przy skrzyżowaniach i zbliżeniach do 1m od osi istniejącej infrastruktury telekomunikacyjnej prace prowadzić ręcznie z zachowaniem szczególnej ostrożności zgodnie z obowiązującymi normami i przepisami techniczno-budowlanymi pod nadzorem właścicielskim przedstawiciela Orange Polska.
2. Przed planowanym rozpoczęciem robót należy wystąpić z wnioskiem o realizację nadzoru właścicielskiego wg zasad pracy na infrastrukturze Orange Polska podanych na stronie internetowej www.orange.pl/wniosekonadzor
3. Każde wejście na infrastrukturę własności Orange Polska bez złożonego w/w wniosku, będzie traktowane jako nielegalne i zgłaszane do organów ścigania oraz Państwowego Inspektora Nadzoru Budowlanego z wszelkimi tego konsekwencjami.
4. W przypadku nie zastosowania się do w/w uwag całość kosztów związanych z usunięciem ewentualnych awarii oraz zabezpieczeniem istniejących urządzeń telekomunikacyjnych poniesie Inwestor (Wykonawca).

Uwagi: Uzgodnienie ważne 12 m-cy

Aktualizacja uzgodnienia 52350/TTIDRRU/P/2017 z 16.08.2017

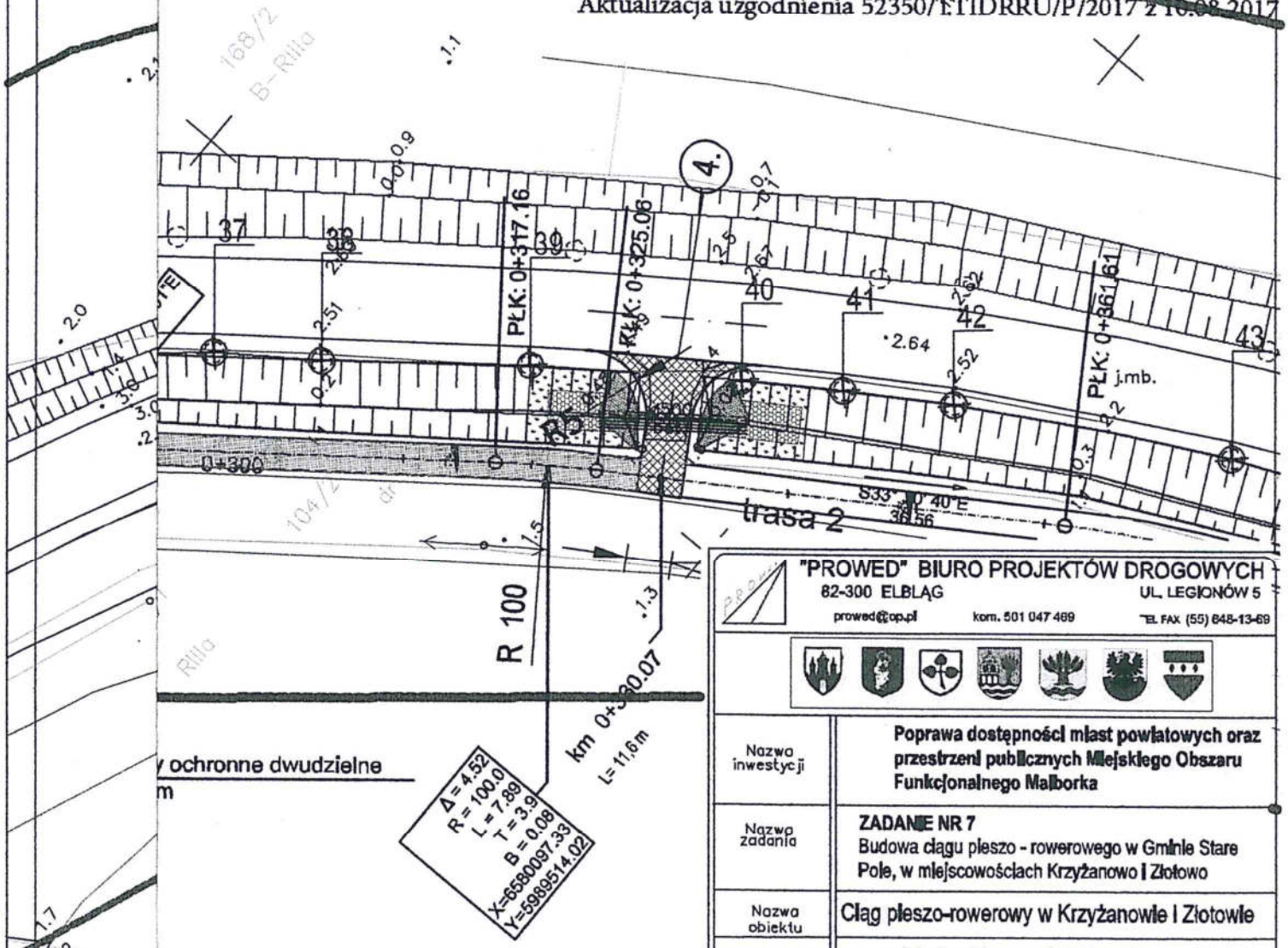

"PROWED" BIURO PROJEKTÓW DROGOWYCH
82-300 ELBLĄG UL. LEGIONÓW 5
prowed@op.pl kom. 501 047 469 TEL FAX (55) 648-13-69

Nazwa inwestycji	**Poprawa dostępności miast powiatowych oraz przestrzeni publicznych Miejskiego Obszaru Funkcjonalnego Malborka**			
Nazwa zadania	**ZADANIE NR 7** Budowa ciągu pieszo - rowerowego w Gminie Stare Pole, w miejscowościach Krzyżanowo i Złotowo			
Nazwa obiektu	Ciąg pieszo-rowerowy w Krzyżanowie i Złotowie			
Adres obiektu	Gmina Stare Pole, msc. Krzyżanowo i Złotowo			
Inwestor	Gmina Stare Pole			Faza PB i W
Rodzaj oprac./ /rysunku	Plan sytuacyjny			Branża (Branch) drogi
Główny Projektant (General Designer)	mgr inż. Wiesław Siemiątkowski	upr. nr 1192/EL/87	Podpis/Signa.	Data/Date 10/2015
Zespół projektowy: (Elaborating team)			Podpis/Signa.	Rys nr : (Dr. no. :) 1
				ark. 2
Sprawdził (Verified)	inż. Zbigniew Tchórzewski	upr. nr 336/Gd/2012	Podpis/Signa.	Skala/Scale 1:500

000059

woj.pom
gm. Sto
obręb K
ks. rob.
ID: 664

STAROSTA MALBORSKI
Pl. Słowiański 17
82-200 Malbork
(14)

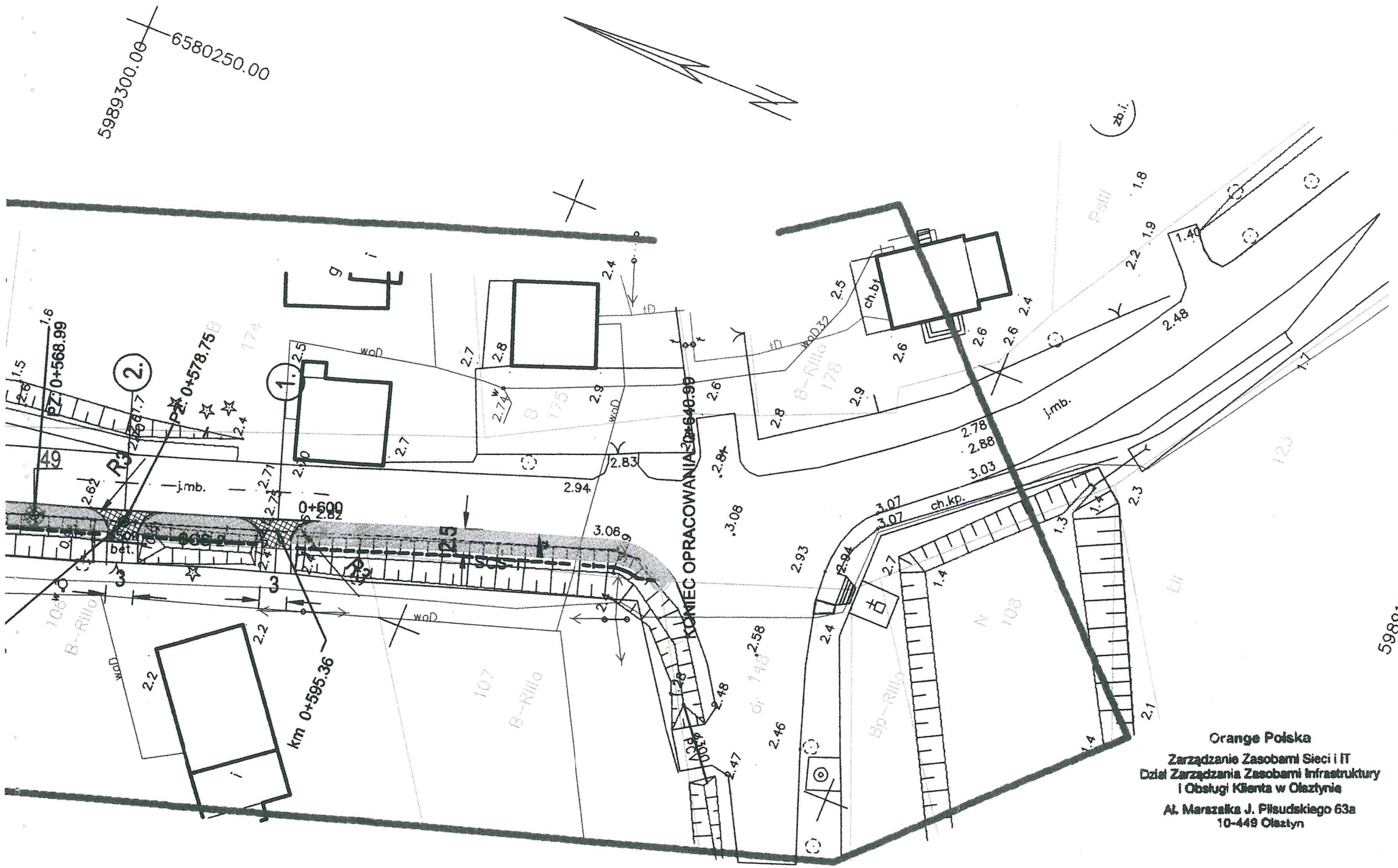

LEGENDA

- proj. nawierzchnia z asfaltu plaskowego ciąg pieszo-rowerowy
- proj. krawedzie ciagu pieszo-rowerowego krawężniki opornikl
- proj. przepusty z rur HDPE
- proj. rury ochronne
- drzewa do usunięcia
- rowy do regulacji
- umocnienie dna i skarp rowów brukiem
- proj. nawierzchnia z betonu asfaltowego zjazdy
- proj. nawierzchnia z kostki betonowej zjazdy
- A - A przekroje charakterystyczne
- proj. ścianka stalowa grodzica GU 18N = 1200 cm
- proj. ławka parkowa wraz z śmietnikiem parkowym

Orange Polska
Zarządzanie Zasobami Sieci i IT
Dział Zarządzania Zasobami Infrastruktury
i Obsługi Klienta w Olsztynie
Al. Marszałka J. Piłsudskiego 63a
10-449 Olsztyn

47562/TTISIOU/P/2018 13.09.2018

Nr uzgodnienia....., dnia.....

1. Przy skrzyżowaniach i zbliżeniach do 1m od osi istniejącej infrastruktury telekomunikacyjnej prace prowadzić ręcznie z zachowaniem szczególnej ostrożności zgodnie z obowiązującymi normami i przepisami techniczno-budowlanymi pod nadzorem właścicielskim przedstawiciela Orange Polska.
2. Przed planowanym rozpoczęciem robót należy wystąpić z wnioskiem o realizację nadzoru właścicielskiego wg zasad pracy na infrastrukturze Orange Polska podanych na stronie internetowej www.orange.pl/wniosekonadzor
3. Każde wejście na infrastrukturę własności Orange Polska bez złożonego w/w wniosku, będzie traktowane jako nielegalne i zgłaszane do organów ścigania oraz Państwowego Inspektora Nadzoru Budowlanego z wszelkimi tego konsekwencjami.
4. W przypadku nie zastosowania się do w/w uwag całość kosztów związanych z usunięciem ewentualnych awarii oraz zabezpieczeniem istniejących urządzeń telekomunikacyjnych poniesie Inwestor (Wykonawca).

Uwagi: Uzgodnienie ważne 12 m-cy

Aktualizacja uzgodnienia 52350/TTIDRRU/P/2017 z 10.08.2017

Poświadcza się za zgodność z orginałem mapy do celów projektowych projektowych P2209.2015.500 przyjętej do państwowego zasobu geodezyjnego i kartograficznego w dniu 22.05.2015 r.

Peda Piotr Mirosław / Nr Ew. 8402033

Elektronicznie podpisany przez Peda Piotr Mirosław / Nr Ew. 8402033
Data: 2018.10.02 13:49:08 +02'00'

podpis projektanta

"PROWED" BIURO PROJEKTÓW DROGOWYCH
82-300 ELBLĄG UL. LEGIONÓW 5
prowed@op.pl kom. 501 047 489 TEL FAX (55) 648-13-6

Nazwa inwestycji	Poprawa dostępności miast powiatowych oraz przestrzeni publicznych Miejskiego Obszaru Funkcjonalnego Malborka			
Nazwa zadania	ZADANIE NR 7 Budowa ciągu pieszo - rowerowego w Gminie Stare Pole, w miejscowościach Krzyżanowo i Złotowo			
Nazwa obiektu	Ciąg pieszo-rowerowy w Krzyżanowie i Złotowie			
Adres obiektu	Gmina Stare Pole, msc. Krzyżanowo i Złotowo			
Inwestor	Gmina Stare Pole			Faza PB i W
Rodzaj opracz./ /rysunku	Plan sytuacyjny			Branża (Branch) drogi
Główny Projektant (General Designer)	mgr inż. Wiesław Siemiątkowski	upr. nr 1192/EL/87	Podpis/Signa.	Data/Date 10/2018
Zespół projektowy (Elaborating team)			Podpis/Signa.	Rys nr : (Dr. no. : 1 ark. 3
Sprawdził (Verified)	inż. Zbigniew Tchórzewski	upr. nr 336/Gd/2012	Podpis/Signa.	Skala/Scal 1:500

AKTUALIZACJA SIERPIEŃ 2018 r.

STAROSTA MALBORSKI
Pl. Słowiański 17
82-200 Malbork
(14)

POLSKA
SPÓŁKA GAZOWNICTWA

Polska Spółka Gazownictwa sp. z o.o.
Oddział w Gdańsku
ul. Wałowa 41/43, 80-855 Gdansk
tel. 58 326 35 00, faks. 58 326 35 04

Rejon Dystrybucji Gazu Elbląg
ul. Czerniakowska 8, 82-300 Elbląg
tel. 55 249 98 00, faks. 55 232 69 41

UZGODNIENIE NR 2355/BR/EE/2015
z dnia: 2015-04-30

Zadanie: Ciąg pieszo-rowerowy

Opracowanie: Projekt trasy

Miejscowość: Stare Pole (gm. Stare Pole)

Adres: Krzyżanowo

Projektant: Katarzyna Świsłocka , upr. nr: -

Inwestor: Gmina Nowy Staw Gen.Józefa Bema 1 82-230 Nowy Staw

Opracowanie jw. UZGADNIA SIĘ.

Warunki uzgodnienia zawarto na drugiej stronie.

STAROSTA MALBORSKI
Pl. Słowiański 17
82-200 Malbork
(14)

Warunki uzgodnienia:

1. Rozpoczęcie robót należy zgłosić pisemnie, w siedzibie właściwego, dla terenu inwestycji, Rejonu Dystrybucji Gazu, nie później niż 7 dni przed planowanym terminem ich rozpoczęcia.
2. W przypadku natrafienia na niezinwentaryzowaną sieć gazową należy wstrzymać prace i niezwłocznie powiadomić właściwy, dla terenu inwestycji, Rejon Dystrybucji Gazu.
3. Wszelkie uszkodzenia sieci gazowej Inwestor i Wykonawca zobowiązani są usunąć własnym kosztem i staraniem. Inwestor/Wykonawca w związku z uszkodzeniem, ponosi odpowiedzialność z tytułu szkody wynikowej poniesionej przez Polską Spółkę Gazownictwa sp. z o.o. Oddział w Gdańsku. O uszkodzeniu sieci gazowej sprawca zobowiązany jest niezwłocznie powiadomić Pogotowie Gazowe tel. nr 992.
4. Uzgodnienie jest ważne przez okres 24 miesięcy od daty jego wydania.
5. Zachować normatywne przykrycie gazociągu w odniesieniu do projektowanych rzędnych terenu.
6. Nie dopuszcza się obniżenia rzędnej terenu nad istniejącym gazociągiem/przyłączem średniego/niskiego ciśnienia, powodującego zmniejszenie wielkości jego przykrycia poniżej 0,80m.
7. Dla istniejącego gazociągu została wyznaczona i obowiązuje strefa kontrolowana (której linia środkowa pokrywa się z osią gazociągu) o szerokości
8. W strefie kontrolowanej, nie należy wznosić obiektów budowlanych, urządzać stałych składów i magazynów oraz podejmować działań mogących spowodować uszkodzenia gazociągu podczas jego użytkowania. Wszelkie prace w strefie kontrolowanej mogą być prowadzone tylko po wcześniejszym uzgodnieniu sposobu ich wykonania z właściwym Rejonem Dystrybucji Gazu.
9. Zakończenie robót i gotowość do odbioru zgłosić pisemnie do właściwego, dla terenu inwestycji, Rejonu Dystrybucji Gazu.
10. Uzgodnienie jest ważne przez okres 24 miesięcy od daty jego wydania.
11. Wszelkie uszkodzenia sieci gazowej Inwestor i Wykonawca zobowiązani są usunąć własnym kosztem i staraniem.
    Zarówno Inwestor jak i Wykonawca ponoszą odpowiedzialność z tytułu poniesionej w związku z uszkodzeniem szkody wynikowej po stronie Polskiej Spółki Gazownictwa Oddział w Gdańsku o dokonanym uszkodzeniu sprawca jest zobowiązany niezwłocznie powiadomić właściwy Rejon Dystrybucji Gazu pod nr telefonu 992
    Wyklucza się niwelowanie i nawożenie terenu w pobliżu sieci gazowej powyżej 30 cm.
    Istniejące skrzynki gazowe wynieść na poziom projektowanego terenu.

Pieczątka i podpis:
Specjalista d/s Technicznych Rejonu

Janusz Groos

Osoba do kontaktu: Janusz Groos (janusz.groos@gdansk.psgaz.pl)

Otrzymują:

1. a/a

STAROSTA MALBORSKI
Pl. Słowiański 17
82-200 Malbork
(14)

POLSKA
SPÓŁKA GAZOWNICTWA

Polska Spółka Gazownictwa sp. z o.o.
Oddział Zakład Gazowniczy w Gdańsku
ul. Wałowa 41/43, 80-858 Gdansk
tel. 58 326 35 00, faks 58 326 35 04

Dział Zarządzania Majątkiem Sieciowym
ul. Wałowa 41/43, 80-858 Gdańsk
uzgodnienia.gdansk@psgaz.pl

UZGODNIENIE NR 10197/BR/OTI/2018
z dnia: 2018-09-21

Zadanie: Budowa ciągu pieszo-rowerowego

Opracowanie: Projekt budowlany

Miejscowość: Stare Pole (gm. Stare Pole)

Adres: Krzyżanowo - Złotowo, dz. 5/7, 59, 61, 6/81, 6/2, 6/82, 36/1, 7/1, 62/4, 62/1, 90, 160, 103/5, 104/2, 148

Projektant: Wiesław Siemiątkowski, upr. nr: 1192/EL/87

Inwestor: Gmina Stare Pole Marynarki Wojennej 6 82-220 Stare Pole

Opracowanie jw. UZGADNIA SIĘ.

Warunki uzgodnienia zawarto na drugiej stronie.

STAROSTA MALBORSKI
Pl. Słowiański 17
82-200 Malbork
(14)

Warunki uzgodnienia:

1. Rozpoczęcie robót należy zgłosić pisemnie w siedzibie właściwej dla terenu inwestycji Gazowni, nie później niż 7 dni przed planowanym terminem ich rozpoczęcia.
2. W przypadku natrafienia na niezinwentaryzowaną sieć gazową należy wstrzymać prace i niezwłocznie powiadomić właściwą, dla terenu inwestycji, Gazownię.
3. Wszelkie uszkodzenia sieci gazowej Inwestor i Wykonawca zobowiązani są usunąć własnym kosztem i staraniem. Inwestor/Wykonawca w związku z uszkodzeniem, ponosi odpowiedzialność z tytułu szkody wynikowej poniesionej przez Polską Spółkę Gazownictwa sp. z o.o. Oddział Zakład Gazowniczy. O uszkodzeniu sieci gazowej sprawca zobowiązany jest niezwłocznie powiadomić Pogotowie Gazowe tel. nr 992.
4. Uzgodnienie jest ważne przez okres 24 miesięcy od daty jego wydania.
5. Wszelkie zmiany w dokumentacji projektowej, dokonane po wydaniu niniejszego uzgodnienia, wymagają ponownego uzgodnienia projektu w PSG sp. z o.o. Oddział Zakład Gazowniczy, Dział Zarządzania Majątkiem Sieciowym/Gazownia.
6. Za aktualność mapy do celów projektowych i jej zgodność z stanem rzeczywistym terenu odpowiada projektant.
7. W pobliżu istniejącej sieci gazowej roboty ziemne wykonywać ręcznie.
8. Szczegółowy przebieg tras istniejących gazociągów należy ustalić na budowie, na podstawie przekopów kontrolnych i potwierdzić wpisem do Dziennika Budowy.
9. Całość robót wykonać kosztem i staraniem Inwestora/Wykonawcy.
10. Przy układaniu obcego uzbrojenia należy zachować wszystkie wymagane odległości od istniejącej/projektowanej sieci gazowej.
11. Gazociągi zabezpieczyć zgodnie z Rozporządzeniem Ministra Gospodarki z dnia 04.06.2013 r. w sprawie warunków technicznych, jakim powinny odpowiadać sieci gazowe i ich usytuowanie (Dz.U. z 2013 r., poz. 640).
12. Zachować normatywne przykrycie gazociągu w odniesieniu do projektowanych rzędnych terenu.
13. Nie dopuszcza się obniżenia rzędnej terenu nad istniejącym gazociągiem/przyłączem średniego/niskiego ciśnienia, powodującego zmniejszenie wielkości jego przykrycia poniżej 0,80m.
14. Należy odbudować system oznakowania gazociągu za pomocą taśmy ostrzegającej
15. Zasypanie gazociągu należy wykonać w sposób uniemożliwiający jego uszkodzenie (z zastosowaniem podsypki i obsypki).
16. Zakończenie robót i gotowość do odbioru zgłosić pisemnie do właściwej, dla terenu inwestycji, Gazowni.

Pieczątka i podpis:

KIEROWNIK
Sekcja Ewidencji Majątku i Uzgodnień
Kamil Barnaś

Osoba do kontaktu: Bartłomiej Sokołowski (bartlomiej.sokolowski@psgaz.pl)

Otrzymują:

1. Projektant
2. a/a

STAROSTA MALBORSKI
Pl. Słowiański 17
82-200 Malbork
(14)

Energa operator

T 55 667 76 51

www.energa-operator.pl

Kwidzyn, dnia 28.04.2015 r.

UZGODNIENIE Nr UB/000881/69/15

w zakresie kolizji z istniejącą siecią elektroenergetyczną będącą własnością
ENERGA - OPERATOR SA ODDZIAŁ W OLSZTYNIE
projektowanego obiektu:

PROJEKT CIAGU PIESZO-ROWEROWEGO NA ODCINKU Krzyżanowo-Złotowo

Adres obiektu:

KRZYŻANOWO-ZŁOTOWO , droga powiatowa nr 2936G , gm.Stare Pole

I. Potwierdzono występowanie kabli elektroenergetycznych **0.4 kV** linii napowietrznych **0,4 kV, 15kV**, naniesionych na mapie.
II. Podziemne urządzenia elektroenergetyczne będące własnością ENERGA – OPERATOR SA **nie kolidują**.
III. Uzgadnia się na warunkach:

1. **Wszelkie prace ziemne w promieniu 5m od naniesionej trasy prowadzić ręcznie. Szczegółowe przebiegi tras urządzeń elektroenergetycznych należy ustalić na podstawie przekopów kontrolnych, potwierdzonych wpisem do Dziennika Budowy. Miejsce kolizji i zbliżenia do istniejącego kabla zabezpieczyć zgodnie z N SEP-E-004 i przed zasypaniem zgłosić do sprawdzenia technicznego.**
2. **Co najmniej 5 dni przed terminem rozpoczęcia robót wykonawca zgłosi się do Rejonu Dystrybucji w celu weryfikacji posiadanego uzgodnienia oraz ustalenia bliższych szczegółów występujących kolizji z urządzeniami elektroenergetycznymi.**
3. Przy wykonaniu robót napotkane urządzenia elektroenergetyczne traktować jako czynne (**pod napięciem – mogące grozić porażeniem**) i zachować warunki bezpieczeństwa.
4. Koszty naprawy i poniesione straty przez ENERGA -OPERATOR SA w związku z uszkodzeniem urządzeń elektroenergetycznych podczas wykonawstwa robót pokrywa wykonawca lub inwestor obiektu.
5. Oznaczone miejsca kolizji i zbliżeń należy przenieść na wszystkie egzemplarze dokumentacji.
6. Do wszystkich egzemplarzy dokumentacji należy dołączyć odpis niniejszego uzgodnienia.
7. **Prace sprzętem mechanicznym w pobliżu czynnych napowietrznych urządzeń elektroenergetycznych wykonać zgodnie z Rozporządzeniem Ministra Infrastruktury – Dziennik Ustaw Nr 47, poz.401 z dnia 6.02.2003r.**
8. **Skrzyżowanie i zbliżenie projektowanego obiektu z liniami napowietrznymi rozwiązać zgodnie z PN-E-05100-1, 1998r. i N SEP-E-003.**
9. ~~Projekt branży elektrycznej należy przedłożyć wydającemu warunki przyłączenia do sprawdzenia w zakresie zgodności z warunkami przyłączenia.~~
10. W przypadku zmian rzędnych wysokościowych terenu objętego uzgadnianym planem zagospodarowania, krzyżujące linie kablowe ENERGA-OPERATOR SA należy doprowadzić do ułożenia na głębokości zgodnej z N SEP-E-004. Przebudowę wykonać kosztem i staraniem inwestora.
11. **Uzgodnienie ważne jest dwa lata.**
12. Inne ustalenia:

Kierownik
Działu Dokumentacji Energetycznej
Andrzej Kowalski

(podpis osoby uzgadniającej)

Energa operator

STAROSTA MALBORSKI
Pl. Słowiański 17
82-200 Malbork
(14)

Do

Zbigniew Tchórzewski
Ul. Sienkiewicza 57a/13
82-200 Malbork

Kwidzyn, 17 lipiec 2018 r.

Znak EOP-69MMD-000480-2018

Dot. Uzgodnienia w zakresie kolizji z istniejącą siecią elektroenergetyczną będącą własnością ENERGA-OPERATOR SA Oddział w Olsztynie.
Obiekt: **Projekt ciągu pieszo-rowerowego na odcinku Krzyżanowo – Złotowo.**

Uzgodnienie nr PZT/000881/69/15 - aktualizacja

ENERGA-OPERATOR SA Oddział w Olsztynie Rejon Dystrybucji w Kwidzynie potwierdza występowanie linii napowietrznej i kablowej 0,4 kV oraz napowietrznej 15 kV naniesionej na mapie i uzgadnia w/w projekt z następującymi uwagami:

1. O rozpoczęciu robót powiadomić pisemnie Rejon Dystrybucji w Kwidzynie Dział Eksploatacji ul. Łąkowa 38 82-500 Kwidzyn. Do zawiadomienia dołączyć mapę z projektu realizowanego zadania oraz określić: termin wykonania prac, nazwę firmy prowadzącej prace, osoby odpowiedzialne za prowadzenie robót.
2. Prace ziemne przy skrzyżowaniach i zbliżeniach z kablami prowadzić ręcznie. Szczegółowe przebiegi tras urządzeń elektroenergetycznych należy ustalić na podstawie przekopów kontrolnych. Miejsca skrzyżowań i zbliżeń do istniejącego kabla zabezpieczyć zgodnie z normą N SEP-E-004. W przypadku zmian rzędnych wysokościowych terenu objętego uzgadnianym planem zagospodarowania, krzyżujące linie kablowe należy doprowadzić do ułożenia na głębokości zgodnej z normą N SEP-E-004 w oparciu o wniosek o usunięcie kolizji. Miejsca skrzyżowań zgłosić przed zasypaniem do RD w Kwidzynie ul. Łąkowa 38 Dział Eksploatacji.
3. Prace w pobliżu czynnych napowietrznych urządzeń elektroenergetycznych wykonywać:

- zgodnie z treścią Rozporządzenia Ministra Infrastruktury z dnia 23 czerwca 2003 r. w sprawie informacji dotyczącej bezpieczeństwa i ochrony zdrowia oraz planu bezpieczeństwa i ochrony zdrowia (Dz.U. 2003 nr 120 poz. 1126),
- zgodnie z treścią Rozporządzenia Ministra Infrastruktury z dnia 6 lutego 2003 r. w sprawie bezpieczeństwa i higieny pracy podczas wykonywania robót budowlanych (Dz.U. 2003 nr 47 poz. 401),
- Skrzyżowanie i zbliżenie projektowanego obiektu z liniami napowietrznymi rozwiązać zgodnie z PN-E-05100-1, NSEP-E-003 i PN-EN 50341-1:2013.

4. Przy wykonywaniu robót napotkane urządzenia elektroenergetyczne traktować jako czynne (pod napięciem - mogące grozić porażeniem) i zachować warunki bezpieczeństwa.
5. Koszty naprawy i poniesione straty, jak również utracone korzyści przez Rejon Dystrybucji w Kwidzynie, w efekcie uszkodzeń urządzeń elektroenergetycznych podczas wykonawstwa robót pokrywa wykonawca.
6. Inne ustalenia:
   6.1. W informacji BIOZ należy uwzględnić wpis, że prace w pobliżu linii będą wykonywane w technologii zapewniającej ciągłość zasilania odbiorców.
   6.2. Po zakończeniu budowy odległości pionowe istniejącej linii elektroenergetycznej napowietrznej 0,4kV i 15kV do powierzchni projektowanego ciągu musza być zgodne z PN-E-05100-1:1998r w przypadku niezachowania odległości należy złożyć wniosek o przebudowę sieci elektroenergetycznej. Finansowanie przebudowy odbędzie się w całości kosztem Inwestora.

Energa operator

STAROSTA MALBORSKI
Pl. Słowiański 17
82-200 Malbork
(14)

6.3. Zachować minimalną odległość 0,5 m projektowanej trasy ciągu pieszo-rowerowego od podziemnych części słupów linii napowietrznej 0,4 kV. Prace wykonywać w sposób zapewniający zachowanie stabilności słupa.

6.4. Uzgodnienie ważne jest 1 rok, integralną częścią uzgodnienia jest załącznik graficzny.

Z poważaniem

Dyrektor
Rejonu Dystrybucji
Mirosław Wślany

Uzgodnienie wykonał(a):
Katarzyna Zaniewska T: 55 66 77 656
Kopię otrzymują: 69MMD a/a

Zaniewska

020067

STAROSTA MALBORSKI
Pl. Słowiański 17
82-200 Malbork
(14)

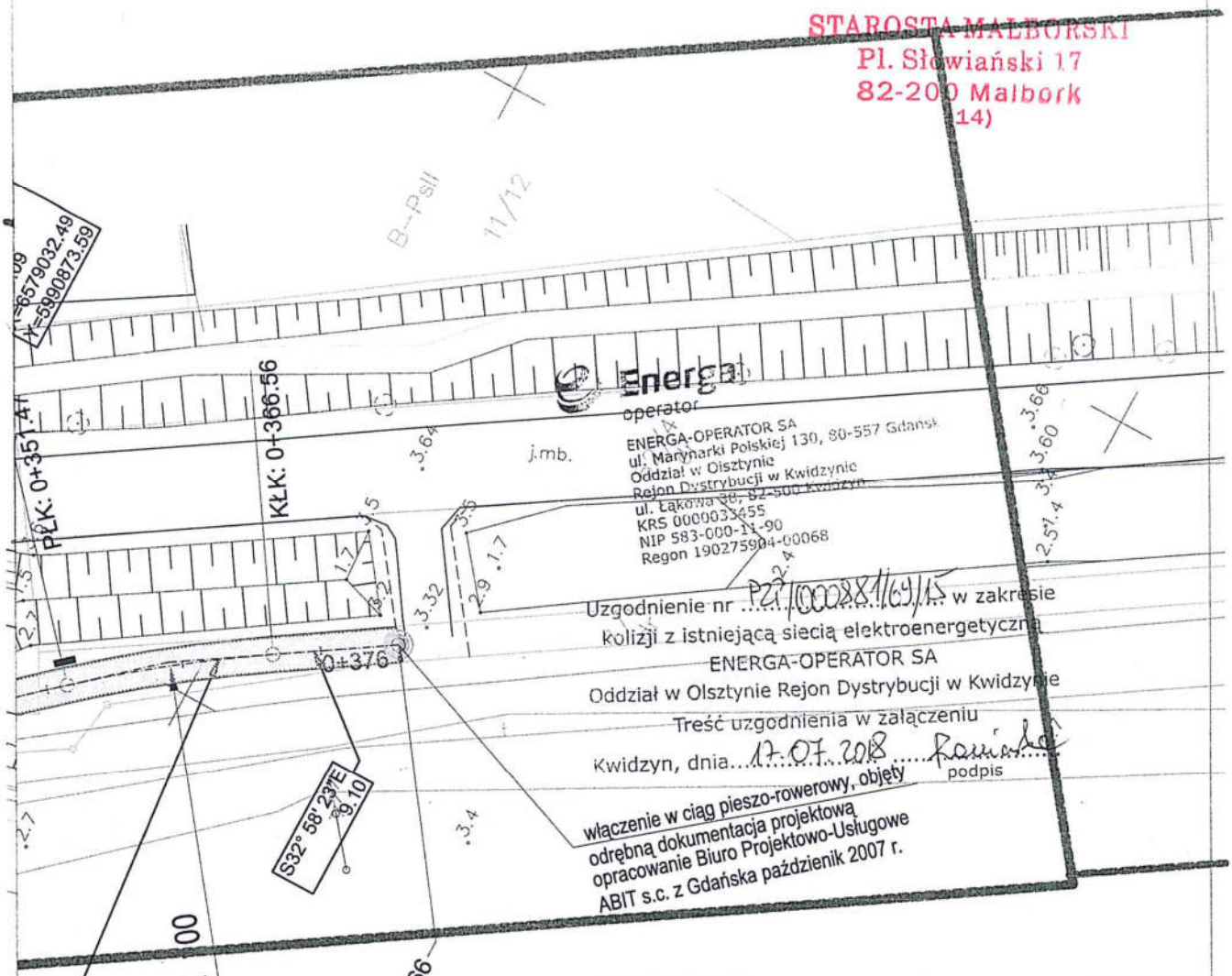

Polska Spółka Gazownictwa sp. z o.o.
Oddział Zakład Gazowniczy w Gdańsku
Dział Zarządzania Majątkiem Sieciowym
arb. 1/3
UZGODNIENIE NR 12197/BR/011/2018
z dnia 21.09.2018
Treść uzgodnienia stanowi załącznik do dokumentacji
Imię i nazwisko Specjalista
Podpis ds. Zarządzania Majątkiem Sieciowym
Bartłomiej Sokołowski

"PROWED" BIURO PROJEKTÓW DROGOWYCH
82-300 ELBLĄG UL. LEGIONÓW 5
prowed@op.pl kom. 501 047 469 TEL/FAX (55) 648-13-69

Nazwa inwestycji	**Poprawa dostępności miast powiatowych oraz przestrzeni publicznych Miejskiego Obszaru Funkcjonalnego Malborka**			
Nazwa zadania	**ZADANIE NR 7** Budowa ciągu pieszo - rowerowego w Gminie Stare Pole, w miejscowościach Krzyżanowo i Złotowo			
Nazwa obiektu	Ciąg pieszo-rowerowy w Krzyżanowie i Złotowie			
Adres obiektu	Gmina Stare Pole, msc. Krzyżanowo i Złotowo			
Inwestor	Gmina Stare Pole			Faza PB i W
Rodzaj oprac./ /rysunku	Plan sytuacyjny			Branża (Branch) drogi
Główny Projektant (General Designer)	mgr inż. Wiesław Siemiątkowski	upr. nr 1192/EL/87	Podpis/Signa.	Data/Date 10/2015
Zespół projektowy: (Elaborating team)			Podpis/Signa.	Rys nr : (Dr. no. :) 1 ark. 1
Sprawdził (Verified)	inż. Zbigniew Tchórzewski	upr. nr 336/Gd/2012	Podpis/Signa.	Skala/Scale 1:500

000068

STAROSTA MALBORSKI
Pl. Słowiański 17
82-200 Malbork
(14)

Energa
operator

ENERGA-OPERATOR SA
ul. Marynarki Polskiej 130, 80-557 Gdańsk
Oddział w Olsztynie
Rejon Dystrybucji w Kwidzynie
ul. Łąkowa 38, 82-500 Kwidzyn
KRS 0000033455
NIP 583-000-11-90
Regon 190275904-00068

Uzgodnienie nr PZ1/000881/(6)/15 w zakresie kolizji z istniejącą siecią elektroenergetyczną
ENERGA-OPERATOR SA
Oddział w Olsztynie Rejon Dystrybucji w Kwidzynie
Treść uzgodnienia w załączeniu
Kwidzyn, dnia 17.07.2018 ...
Podpis

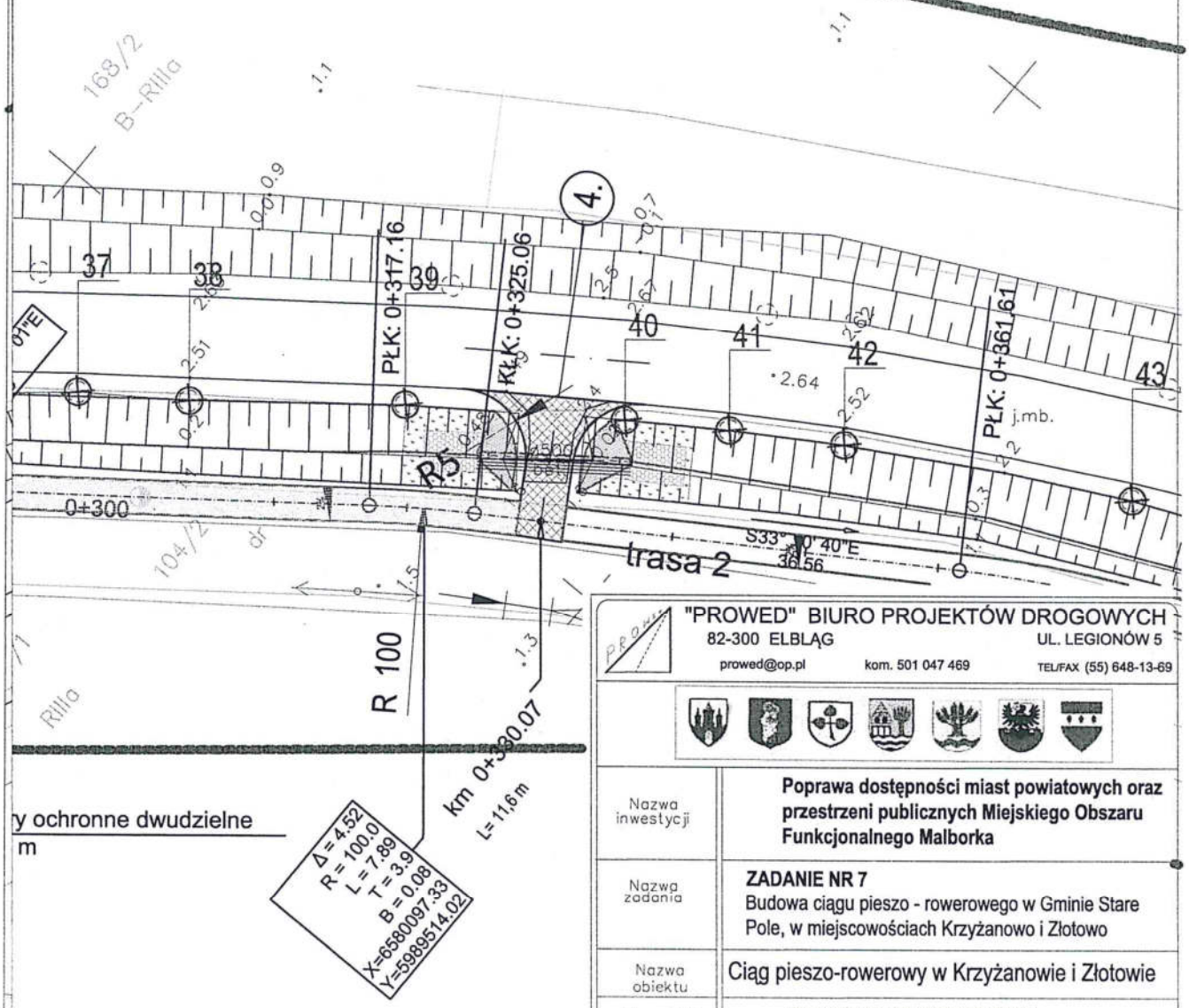

"PROWED" BIURO PROJEKTÓW DROGOWYCH
82-300 ELBLĄG UL. LEGIONÓW 5
prowed@op.pl kom. 501 047 469 TEL/FAX (55) 648-13-69

Nazwa inwestycji	**Poprawa dostępności miast powiatowych oraz przestrzeni publicznych Miejskiego Obszaru Funkcjonalnego Malborka**			
Nazwa zadania	**ZADANIE NR 7** Budowa ciągu pieszo - rowerowego w Gminie Stare Pole, w miejscowościach Krzyżanowo i Złotowo			
Nazwa obiektu	Ciąg pieszo-rowerowy w Krzyżanowie i Złotowie			
Adres obiektu	Gmina Stare Pole, msc. Krzyżanowo i Złotowo			
Inwestor	Gmina Stare Pole			Faza PB i W
Rodzaj oprac./ /rysunku	Plan sytuacyjny			Branża (Branch) drogi
Główny Projektant (General Designer)	mgr inż. Wiesław Siemiątkowski	upr. nr 1192/EL/87	Podpis/Signa.	Data/Date 10/2015
Zespół projektowy (Elaborating team)			Podpis/Signa.	Rys nr : (Dr. no. :) 1 ark. 2
Sprawdził (Verified)	inż. Zbigniew Tchórzewski	upr. nr 336/Gd/2012	Podpis/Signa.	Skala/Scale 1:500

Polska Spółka Gazownictwa sp. z o.o.
Oddział Zakład Gazowniczy w Gdańsku
Dział Zarządzania Majątkiem Sieciowym
ark. 2/3
Specjalista
ds. Zarządzania Majątkiem Sieciowym
Bartłomiej Sokołowski

STAROSTA MALBORSKI
Pl. Słowiański 17
82-200 Malbork
(14)

LEGENDA

- proj. nawierzchnia z asfaltu piaskowego ciąg pieszo-rowerowy
- proj. krawędzie ciągu pieszo-rowerowego krawężniki oporniki
- proj. przepusty z rur HDPE
- proj. rury ochronne
- drzewa do usunięcia
- rowy do regulacji
- umocnienie dna i skarp rowów brukiem
- proj. nawierzchnia z betonu asfaltowego zjazdy
- proj. nawierzchnia z kostki betonowej zjazdy
- A - A przekroje charakterystyczne
- SCS proj. ścianka stalowa grodzica GU 18N - 1200 cm
- proj. ławka parkowa wraz z śmietnikiem parkowym

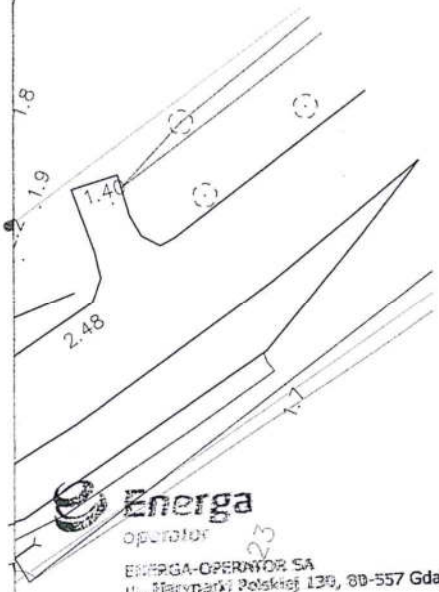

Energa
operator

ENERGA-OPERATOR SA
ul. Marynarki Polskiej 130, 80-557 Gdańsk
Oddział w Olsztynie
Rejon Dystrybucji w Kwidzynie
ul. Łąkowa 38, 52-500 Kwidzyn
KRS 0000033455
NIP 583-000-11-90
Regon 190275504-00068

Uzgodnienie nr PZT/00.0881/6/15 zakresie kolizji z istniejącą siecią elektroenergetyczną
ENERGA-OPERATOR SA
Oddział w Olsztynie Rejon Dystrybucji w Kwidzynie
Treść uzgodnienia w załączeniu
Kwidzyn dnia 17.07.2018 Żaniuk
podpis

5989150.00
6580250.00

Polska Spółka Gazownictwa sp. z o.o.
Oddział Zakład Gazowniczy w Gdańsku

Dział Zarządzania Majątkiem Sieciowym

ark. 3/3

Specjalista
ds. Zarządzania Majątkiem Sieciowym

Bartłomiej Sokołowski

"PROWED" BIURO PROJEKTÓW DROGOWYCH
82-300 ELBLĄG UL. LEGIONÓW 5
prowed@op.pl kom. 501 047 469 TEL/FAX (55) 648-13-69

Nazwa inwestycji	**Poprawa dostępności miast powiatowych oraz przestrzeni publicznych Miejskiego Obszaru Funkcjonalnego Malborka**			
Nazwa zadania	**ZADANIE NR 7** Budowa ciągu pieszo - rowerowego w Gminie Stare Pole, w miejscowościach Krzyżanowo i Złotowo			
Nazwa obiektu	Ciąg pieszo-rowerowy w Krzyżanowie i Złotowie			
Adres obiektu	Gmina Stare Pole, msc. Krzyżanowo i Złotowo			
Inwestor	Gmina Stare Pole			Faza PB i W
Rodzaj oprac./ /rysunku	Plan sytuacyjny			Branża (Branch) drogi
Główny Projektant (General Designer)	mgr inż. Wiesław Siemiątkowski	upr. nr 1192/EL/87	Podpis/Signa.	Data/Date 10/2015
Zespół projektowy: (Elaborating team)			Podpis/Signa.	Rys nr : (Dr. no. :) 1 ark. 3
Sprawdził (Verified)	inż. Zbigniew Tchórzewski	upr. nr 336/Gd/2012	Podpis/Signa.	Skala/Scale 1:500

AKTUALIZACJA SIERPIEŃ 2018 r.

STAROSTA MALBORSKI
Pl. Słowiański 17
82-200 Malbork

IV. Część graficzna

10.	Rys. 1:	Plan sytuacyjny	skala 1:500
11.	Rys. 2:	Profile podłużne	skala 1:50/500
12.	Rys. 3:	Przekroje normalne	skala 1:50
13.	Rys. 4:	Przekroje charakterystyczne	skala 1:50
14.	Rys. 5:	Przekroje konstrukcyjne	skala 1:20
15.	Rys. 5.1:	Przekroje konstrukcyjne - szczegół „A", szczegół „B"	skala 1:25
16.	Rys. 6:	Elementy drogowe	skala 1:25
17.	Rys. 7:	Przekrój podłużny – przepust z rur HDPE	skala 1:50

POMOC TECHNICZNA
NARODOWA STRATEGIA SPÓJNOŚCI

UNIA EUROPEJSKA
EUROPEJSKI FUNDUSZ
ROZWOJU REGIONALNEGO

Projekt współfinansowany ze środków Unii Europejskiej wramach Programu Operacyjnego Pomoc Techniczna 2007-2013

00071

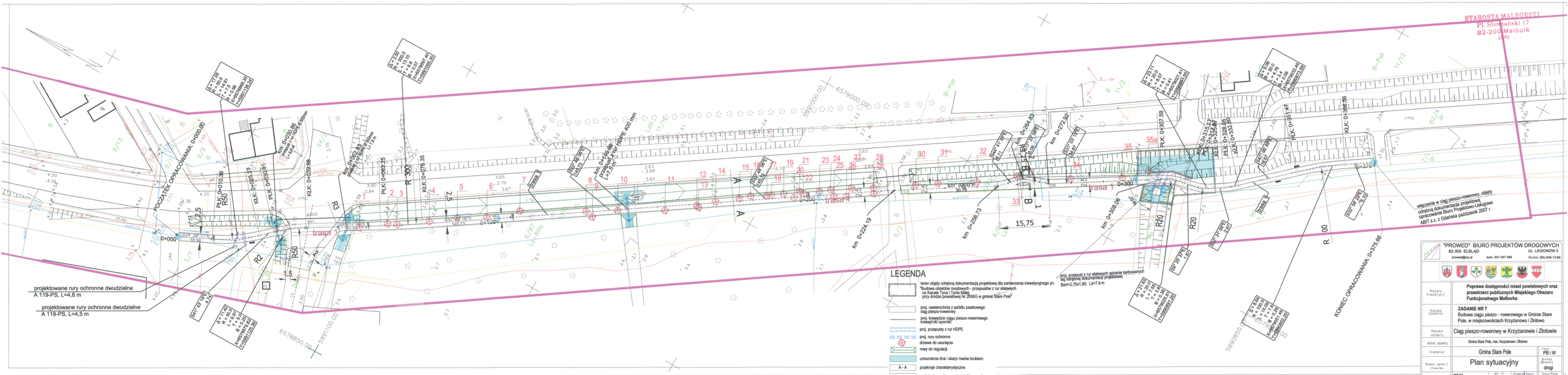

LEGENDA

- teren objęty odrębną dokumentacją projektową dla zamierzenia inwestycyjnego pn. "Budowa obiektów mostowych - przepustów z rur stalowych na Kanale Tyma i Tymie Małej przy drodze powiatowej Nr 2936G w gminie Stare Pole"
- proj. nawierzchnia z asfaltu piaskowego ciąg pieszo-rowerowy
- proj. krawężnik ciągu pieszo-rowerowego krawężnik opoinki
- proj. przepusty z rur HDPE
- proj. rury ochronne
- drzewa do usunięcia
- rowy do regulacji
- umocnienie dna i skarp rowów brukiem
- A - A przekroje charakterystyczne
- proj. ławka parkowa z śmietnikiem parkowym

proj. przepust z rur stalowych spirania karbowanych wg odrębnej dokumentacji projektowej
B=h=2,75x1,95; Ld=7,9 m

Poświadcza się za zgodność z orginałem mapy do celów projektowych projektowych P2209.2015.500 przyjętej do państwowego zasobu geodezyjnego i kartograficznego w dniu 22.05.2015 r.

podpis projektanta

Nazwa inwestycji	Poprawa dostępności miast powiatowych oraz przestrzeni publicznych Miejskiego Obszaru Funkcjonalnego Malborka
Nazwa zadania	ZADANIE NR 7 Budowa ciągu pieszo - rowerowego w Gminie Stare Pole, w miejscowościach Krzyżanowo i Złotowo
Nazwa obiektu	Ciąg pieszo-rowerowy w Krzyżanowie i Złotowie
Adres obiektu	Gmina Stare Pole, msc. Krzyżanowo i Złotowo
Inwestor	Gmina Stare Pole
Branża (Branch)	drogi
Rodzaj opracowania / /Type/No	Plan sytuacyjny
Główny Projektant (General Designer)	mgr inż. Wiesław Siemiątkowski — upr. nr 1192/D./87 — Projektant Sygnatura
Data/Date	10/2015
Zespół projektowy (Elaborating team)	
Rys nr / Dr no.	1
Sprawdził (Verified)	inż. Zbigniew Tchórzewski — upr. nr 236/Gd/2012 — Projektant Sygnatura
Skala/Scale	1:500
	ark. 1

"PROWED" BIURO PROJEKTÓW DROGOWYCH
82-300 ELBLĄG UL. LEGIONÓW 5
prowed@op.pl kom. 501 047 489 TELFAX: (55) 648-13-69

000072

ARKUSZ 1/3

woj.pomorskie
gm. Stare Pole
obręb Krzyzanowo, Złotowo
ks. rob. 22/2015
ID: 6640.110.2015

MAPA DO CELÓW PROJEKTOWYCH
SKALA 1:500
bez prawnego ustalenia granic

1. Osnowa pozioma – PUW "2000"
2. Poziom odniesienia – Kronsztadt "60"
3. Nie wyklucza się istnienia w terenie innych nie wykazanych na niniejszej mapie urządzeń podziemnych, które nie były zgłoszone do inwentaryzacji.
4. Mapę dostosowano do celów projektowych na podstawie danych udostępnionych przez PODGIK w Malborku oraz wykonanej aktualizacji.
5. Dane w zakresie ewidencji gruntów pozyskano z PODGIK w Malborku w postaci zbioru numerycznego.

UKŁAD ARKUSZY

Zakres opracowania

Mapa aktualna na dzień 16-03-2015

WYKONAWCA:
Usługi Geodezyjne s.c.
J.Sosnowski – J.Kuciński

Kierownik roboty

WYKONAWCA:
Usługi Geodezyjne s.c.
J.Sosnowski - J.Kuciński

USŁUGI GEODEZYJNE s.c.
J. Sosnowski, J. Kuciński
82-200 Malbork, ul. Krakowska 2
tel. 55 272-39-86
REGON 221707292 NIP 578-224-99-23

GEODETA UPRAWNIONY
mgr inż. Jarosław Kuciński
upr. zaw. nr 16585 wpis przez GDP

Poświadcza się, że niniejszy dokument został opracowany w wyniku prac geodezyjnych i kartograficznych, których rezultaty zawiera operat techniczny wpisany po ewidencji materiałów państwowego zasobu geodezyjnego i kartograficznego	
Organ prowadzący państwowy zasób geodezyjny i kartograficzny	Starosta Malborski
Identyfikator ewidencyjny materiału zasobu-operatu technicznego	P 2209.2015.500
Data wpisania operatu technicznego do ewidencji materiałów zasobu	Malbork, 22.05.2015 r.
Imię, nazwisko i podpis osoby reprezentującej organ	Z upoważnienia Starosty Malborskiego Inspektor w Wydziale Geodezji, Kartografii i Nieruchomości

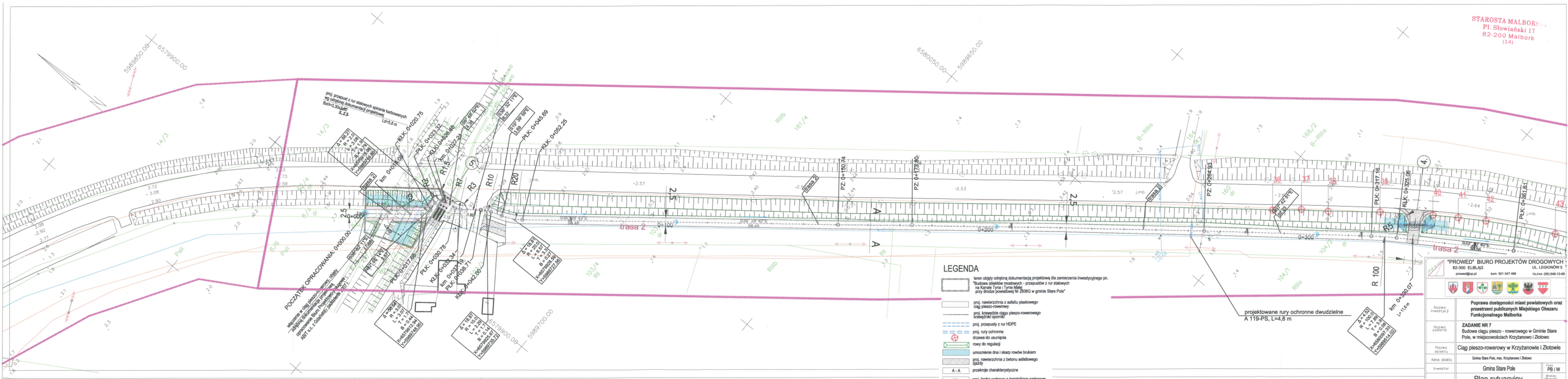

LEGENDA

- teren objęty odrębną dokumentacją projektową dla zamierzenia inwestycyjnego pn. "Budowa obiektów mostowych - przepustów z rur stalowych na Kanale Tyna i Tynie Małej przy drodze powiatowej Nr 2306G w gminie Stare Pole"
- proj. nawierzchnia z asfaltu piaskowego ciąg pieszo-rowerowy
- proj. krawężnik ciągu pieszo-rowerowego krawężnik oporniki
- proj. przepusty z rur HDPE
- proj. rury ochronne
- drzewa do usunięcia
- rowy do regulacji
- umocnienie dna i skarp rowów brukiem
- proj. nawierzchnia z betonu asfaltowego zjazdy
- A - A przekroje charakterystyczne
- proj. ławka parkowa z śmietnikiem parkowym

Poświadcza się za zgodność z orginałem mapy do celów projektowych projektowych P2209.2015.500 przyjętej do państwowego zasobu geodezyjnego i kartograficznego w dniu 22.05.2015 r.

inż. Zbigniew Tchórzewski
Uprawnienia budowlane
do projektowania w specjalności drogowej
bez ograniczeń
nr upr. 336/Gd/2012
podpis projektanta

"PROWEED" BIURO PROJEKTÓW DROGOWYCH
82-300 ELBLĄG
UL. LEGIONÓW 5
proweed@op.pl
kom. 501 047 489
TELFAX: (55) 648-13-69

Nazwa inwestycji	Poprawa dostępności miast powiatowych oraz przestrzeni publicznych Miejskiego Obszaru Funkcjonalnego Malborka
Nazwa zadania	ZADANIE NR 7 Budowa ciągu pieszo - rowerowego w Gminie Stare Pole, w miejscowościach Krzyżanowo i Złotowo
Nazwa obiektu	Ciąg pieszo-rowerowy w Krzyżanowie i Złotowie
Adres obiektu	Gmina Stare Pole, msc. Krzyżanowo i Złotowo
Inwestor	Gmina Stare Pole
Rodzaj opracowania	Plan sytuacyjny
Branża (Branch)	drogi
Obiekt Projektowany (General Designer)	mgr inż. Wiesław Sieniejkowski, upr. nr 118/2/L/87
Zespół projektowy (Elaborating team)	inż. Zbigniew Tchórzewski, upr. nr 336/Gd/2012
Sprawdził (Verified)	inż. Zbigniew Tchórzewski, upr. nr 336/Gd/2012
Data (Date)	12
Skala (Scale)	1:500
Nr dyr. (Dr. no.)	1
Nr ark. (Sheet no.)	ark. 2
Ilość arkuszy (Sheets)	3

ARKUSZ 2/3

woj.pomorskie
gm. Stare Pole
obręb Krzyzanowo, Złotowo
ks. rob. 22/2015
ID: 6640.110.2015

MAPA DO CELÓW PROJEKTOWYCH

SKALA 1:500

bez prawnego ustalenia granic

1. Osnowa pozioma – PUW "2000"
2. Poziom odniesienia – Kronsztadt "60"
3. Nie wyklucza się istnienia w terenie innych nie wykazanych na niniejszej mapie urządzeń podziemnych, które nie były zgłoszone do inwentaryzacji.
4. Mapę dostosowano do celów projektowych na podstawie danych udostępnionych PODGIK w Malborku oraz wykonanej aktualizacji.
5. Dane w zakresie ewidencji gruntów pozyskano z PODGIK w Malborku w postaci zbioru numerycznego.

UKŁAD ARKUSZY

przez

Zakres opracowania

Mapa aktualna na dzień 16-03-2015

WYKONAWCA:
Usługi Geodezyjne s.c.
J.Sosnowski - J.Kuciński

Kierownik roboty

WYKONAWCA:
Usługi Geodezyjne s.c.
J.Sosnowski - J.Kuciński

USŁUGI GEODEZYJNE s.c.
J. Sosnowski, J. Kuciński
82-200 Malbork, ul. Krakowska 2
tel.: 55 272-39-86
REGON 221707282 NIP 579-224-99-23

GEODETA UPRAWNIONY
mgr inż. Jarosław Kuciński
upr. zaw. nr 16685 wydany przez GDKiN

Poświadcza się, że niniejszy dokument został opracowany w wyniku prac geodezyjnych i kartograficznych, których rezultaty zawiera operat techniczny wpisany do ewidencji materiałów państwowego zasobu geodezyjnego i kartograficznego	
Organ prowadzący państwowy zasób geodezyjny i kartograficzny	Starosta Malborski
Identyfikator ewidencyjny materiału zasobu-operatu technicznego	P 2209.2015.500
Data wpisania operatu technicznego do ewidencji materiałów zasobu	Malbork, 22.05.2015 r.
Imię, nazwisko i podpis osoby reprezentującej organ	Anna Dolowska Inspektor w Wydziale Geodezji i Gospodarki Nieruchomości

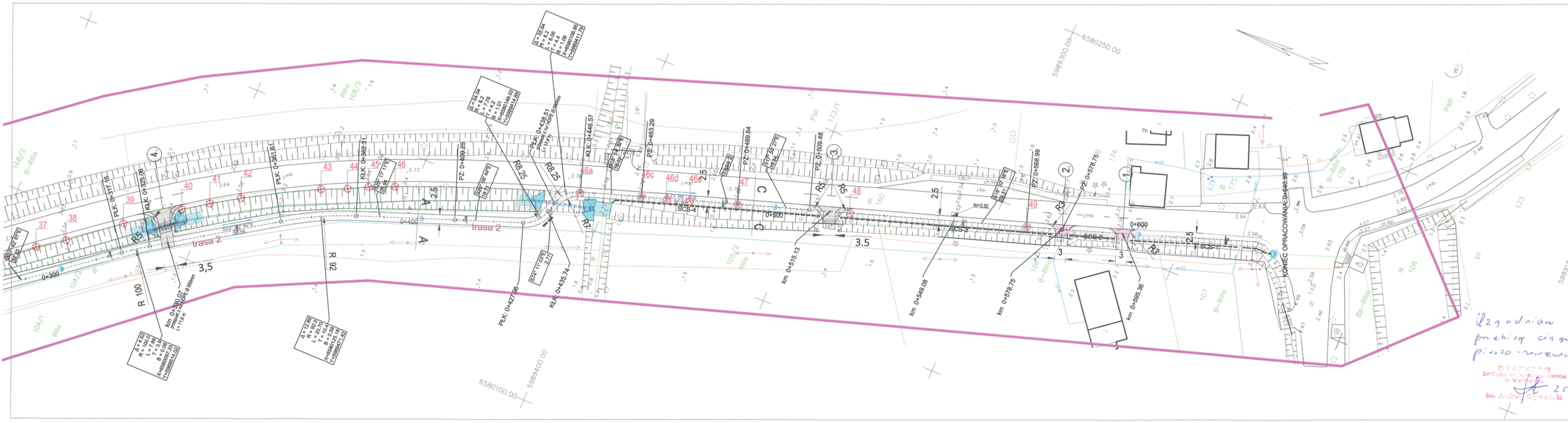

LEGENDA

- proj. nawierzchnia z asfaltu piaskowego ciąg pieszo-rowerowy
- proj. krawężnik ciągu pieszo-rowerowego krawężniki oporowe
- proj. przepusty z rur HDPE
- proj. rury ochronne
- drzewa do usunięcia
- rowy do regulacji
- umocnienie dna i skarp rowów brukiem
- proj. nawierzchnia z betonu asfaltowego zjazdy
- proj. nawierzchnia z kostki betonowej zjazdy
- A - A przekroje charakterystyczne
- 6GB proj. ścianka stalowa grodzica GU 18N - 1200 cm
- proj. ławka parkowa wraz z śmietnikiem parkowym

STAROSTA MALBORSKI
Pl. Słowiański 17
82-200 Malbork
(14)

Uzgadniam przebieg ciągu pieszo-rowerowego
DYREKTOR ZARZĄDU DRÓG POWIATOWYCH w Malborku
inż. Andrzej Szymański
25.09.2018r.

ZARZĄD DRÓG POWIATOWYCH w MALBORKU
82-200 Malbork, Pl. Słowiański 17
tel./fax 55 272-45-42
NIP 579-17-96-801

"PROWED" BIURO PROJEKTÓW DROGOWYCH
82-300 ELBLĄG
UL. LEGIONÓW 5
prowed@op.pl kom. 501 047 469
TELIFAX (55) 646-13-69

Nazwa inwestycji	Poprawa dostępności miast powiatowych oraz przestrzeni publicznych Miejskiego Obszaru Funkcjonalnego Malborka
Nazwa zadania	ZADANIE NR 7 Budowa ciągu pieszo - rowerowego w Gminie Stare Pole, w miejscowościach Krzyżanowo i Złotowo
Nazwa obiektu	Ciąg pieszo-rowerowy w Krzyżanowie i Złotowie
Adres obiektu	Gmina Stare Pole, msc. Krzyżanowo i Złotowo
Inwestor	Gmina Stare Pole
Rodzaj opracowania	Plan sytuacyjny
Branża (Branch)	drogi
Faza	PB i W
Obiekt Projektowy (General Designer)	mgr inż. Wiesław Siemiątkowski, upr. nr 1192/61/87
Data/Stanowisko	10/2015
Zespół projektowy (Collaborating team)	
Rys. nr (Dr. no.)	1
	ark. 3
Sprawdził (Verified)	inż. Zbigniew Tchórzewski, upr. nr 336/Gd/2012
Skala (Scale)	1:500

AKTUALIZACJA SIERPIEŃ 2018r.

ARKUSZ 3/3

woj.pomorskie
gm. Stare Pole
obręb Krzyżanowo, Złotowo
ks. rob. 22/2015
ID: 6640.110.2015

MAPA DO CELÓW PROJEKTOWYCH
SKALA 1:500
bez prawnego ustalenia granic

1. Osnowa pozioma – PUW "2000"
2. Poziom odniesienia – Kronsztadt "60"
3. Nie wyklucza się istnienia w terenie innych nie wykazanych na niniejszej mapie urządzeń podziemnych, które nie były zgłoszone do inwentaryzacji.
4. Mapę dostosowano do celów projektowych na podstawie danych udostępnionych przez PODGIK w Malborku oraz wykonanej aktualizacji.
5. Dane w zakresie ewidencji gruntów pozyskano z PODGIK w Malborku w postaci zbioru numerycznego.

UKŁAD ARKUSZY

1 2 3

Zakres opracowania

Mapa aktualna na dzień 16-03-2015

WYKONAWCA:
Usługi Geodezyjne s.c.
J.Sosnowski – J.Kuciński

Kierownik roboty

WYKONAWCA:
Usługi Geodezyjne s.c.
J.Sosnowski - J.Kuciński

USŁUGI GEODEZYJNE s.c.
J. Sosnowski, J. Kuciński
82-200 Malbork, ul. Krakowska 2
tel.: 55 272-39-86
REGON 221707292 NIP 579-224-99-23

GEODETA UPRAWNIONY
mgr inż. Jarosław Kuciński
upr. zew. nr 16685 wpis przez GGK

Poświadcza się, że niniejszy dokument został opracowany w wyniku prac geodezyjnych i kartograficznych, których rezultaty zawiera operat techniczny wpisany do ewidencji materiałów państwowego zasobu geodezyjnego i kartograficznego	
Organ prowadzący państwowy zasób geodezyjny i kartograficzny	Starosta Malborski
Identyfikator ewidencyjny materiału zasobu-operatu technicznego	P.2209.2015.500
Data wpisania operatu technicznego do ewidencji materiałów zasobu	Malbork, 22.05.2015
Imię, nazwisko i podpis osoby reprezentującej organ	Z upoważnienia Starosty Malborskiego Inspektor w Wydziale Geodezji i Katastru Starostwa Powiatowego w Malborku

Poświadcza się za zgodność z orginałem mapy do celów projektowych projektowych P2209.2015.500 przyjętej do państwowego zasobu geodezyjnego i kartograficznego w dniu 22.05.2015 r.

podpis projektanta

Profil - trasa 1

STAROSTA MAŁBORSKI
Pl. Słowiański 1 /
82-200 Malbork
(14)

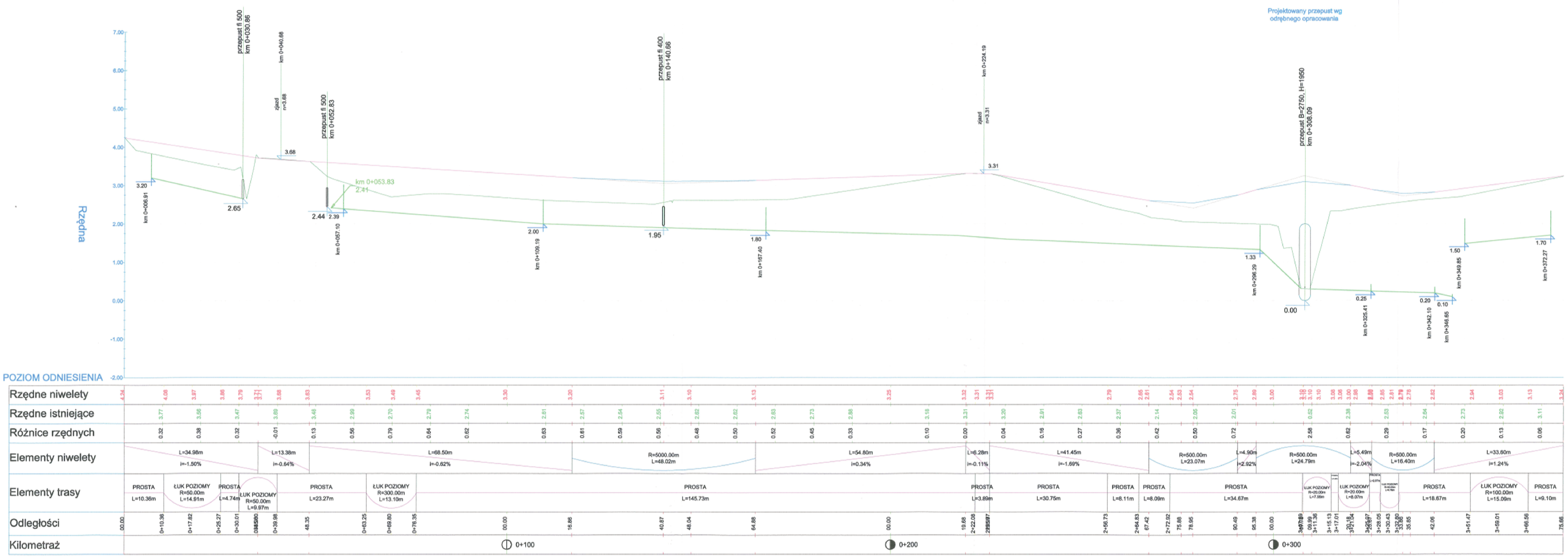

"PROWED" BIURO PROJEKTÓW DROGOWYCH
82-300 ELBLĄG
UL. LEGIONÓW 5
prowed@op.pl
kom. 501 047 469
TELIFAX (55) 648-13-69

Nazwa inwestycji	Poprawa dostępności miast powiatowych oraz przestrzeni publicznych Miejskiego Obszaru Funkcjonalnego Malborka
Nazwa zadania	ZADANIE NR 7 Budowa ciągu pieszo - rowerowego w Gminie Stare Pole, w miejscowościach Krzyżanowo i Złotowo
Nazwa obiektu	Ciąg pieszo-rowerowy w Krzyżanowie i Złotowie
Adres obiektu	Gmina Stare Pole, mez. Krzyżanowo i Złotowo
Inwestor	Gmina Stare Pole
Rodzaj opracowania	Profil podłużny
Branża (Branch)	drogi
Etap (Stage)	PB i W
Data (Date)	10/09/15
Główny Projektant (Designer)	mgr inż. Wiesław Siemiątkowski, upr. nr 1192/01/87
Zespół projektowy (Collaborating team)	
Sprawdził (Verified)	inż. Zbigniew Tchórzewski, upr. nr 336/06/2012
Rys. nr (Dr. no.)	2
	ark. 1
Skala (Scale)	1:50/500

Profil - trasa 2

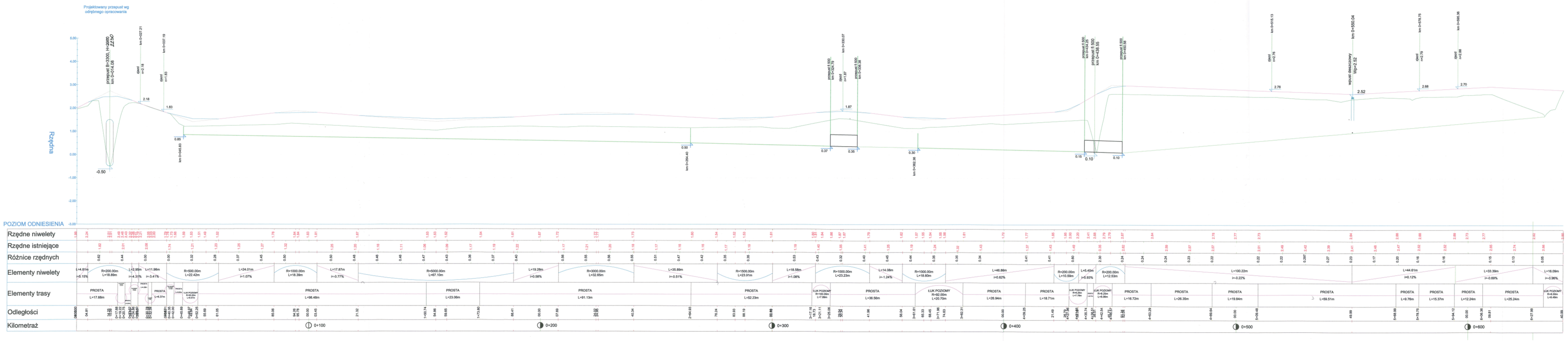

STAROSTA MALBORSKI
Pl. Słowiański 17
82-200 Malbork
(14)

"PROMED" BIURO PROJEKTÓW DROGOWYCH
82-300 ELBLĄG
promed@wp.pl
tel/fax: 055 237 48 22
ul. LUDOWICZKA 8
tel/fax: (55) 2400 518

Tytuł projektu	Poprawa dostępności miast powiatowych oraz przestrzeni publicznych Miejskiego Obszaru Funkcjonalnego Malborka
Tytuł zadania	ZADANIE NR 7 Budowa ciągu pieszo - rowerowego w Gminie Stare Pole, w miejscowościach Krzyżanowo i Złotowo
Tytuł obiektu	Ciąg pieszo-rowerowy w Krzyżanowie i Złotowie
Adres obiektu	Gmina Stare Pole, miej. Krzyżanowo i Złotowo
Inwestor	Gmina Stare Pole
Rodzaj, nazwa i numer rysunku	Profil podłużny
Stadium	PB / SI
Rodzaj dokumentacji	drogi
Data opracowania	10/2021r
Imię i nazwisko projektanta (Uprawnienia)	mgr inż. Wiesław Garwojkowicz nr uprawnień: 11/82/PL/IM
Zespół projektowy (uprawnienia budowlane)	
Sprawdził (branża)	mgr inż. Zbigniew Tchórzewski nr uprawnień: 0/06/Gdańsk/0012
Rodzaj rysunku	Strona / Ilość stron: 2 / 2
	arkk. 2
	Skala rysunku: 1:50/500

STAROSTA MALBORSKI
Pl. Słowiański 17
82-200 Malbork
(14)

PRZEKROJE NORMALNE

w nasypie

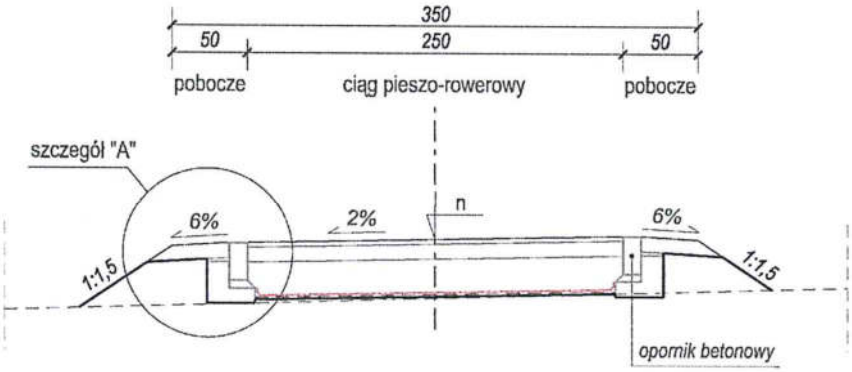

w wykopie

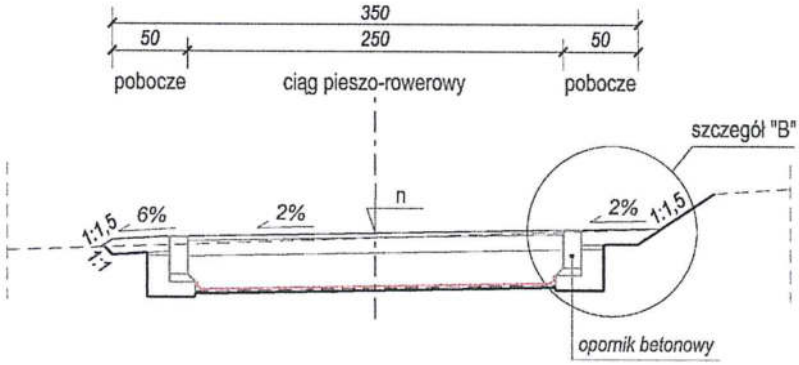

"PROWED" BIURO PROJEKTÓW DROGOWYCH 82-300 ELBLĄG UL. LEGIONÓW 5 prowed@op.pl kom. 501 047 469 TEL/FAX (55) 648-13-69				
Nazwa inwestycji	Poprawa dostępności miast powiatowych oraz przestrzeni publicznych Miejskiego Obszaru Funkcjonalnego Malborka			
Nazwa zadania	ZADANIE NR 7 Budowa ciągu pieszo - rowerowego w Gminie Stare Pole, w miejscowościach Krzyżanowo i Złotowo			
Nazwa obiektu	Ciąg pieszo-rowerowy w Krzyżanowie i Złotowie			
Adres obiektu	Gmina Stare Pole, msc. Krzyżanowo i Złotowo			
Inwestor	Gmina Stare Pole			Faza PB I W
Rodzaj opracowania / rysunku	Przekroje normalne w nasypie, w wykopie			Branża (Branch) drogi
Główny Projektant (General Designer)	mgr inż. Wiesław Siemiątkowski	upr. nr 1192/EL/87	Podpis/Signa.	Data/Date 10/2015
Zespół projektowy: (Elaborating team)			Podpis/Signa.	Rys nr : (Dr. no :) 3
Sprawdził (Verified)	inż. Zbigniew Tchórzewski	upr. nr 336/Gd/2012	Podpis/Signa.	Skala/Scale 1:50

STAROSTA MALBORSKI
Pl. Słowiański 17
82-200 Malbork
(14)

PRZEKROJE CHARAKTERYSTYCZNE

A - A

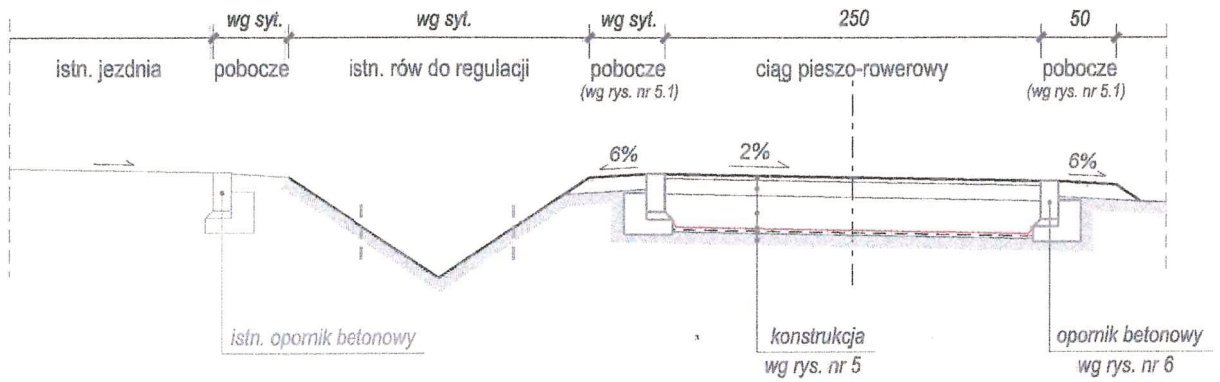

B - B

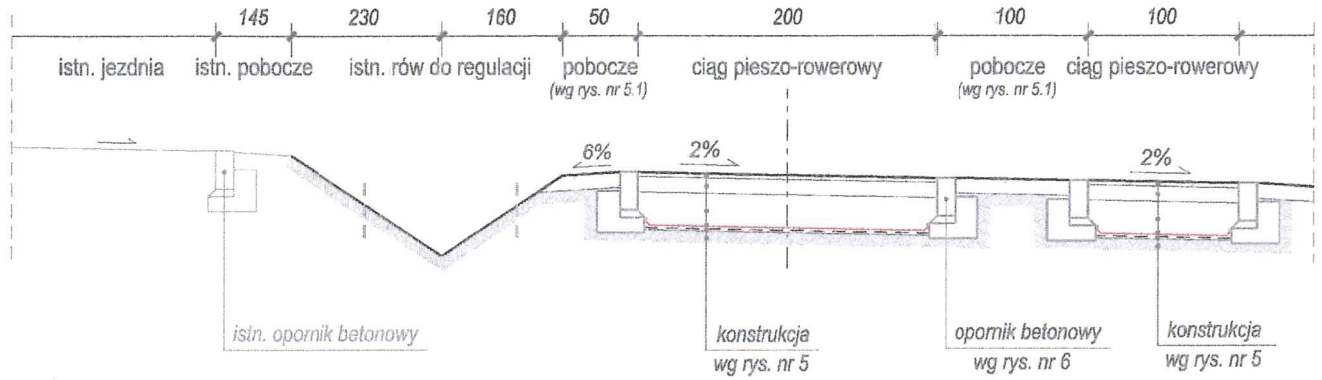

C - C

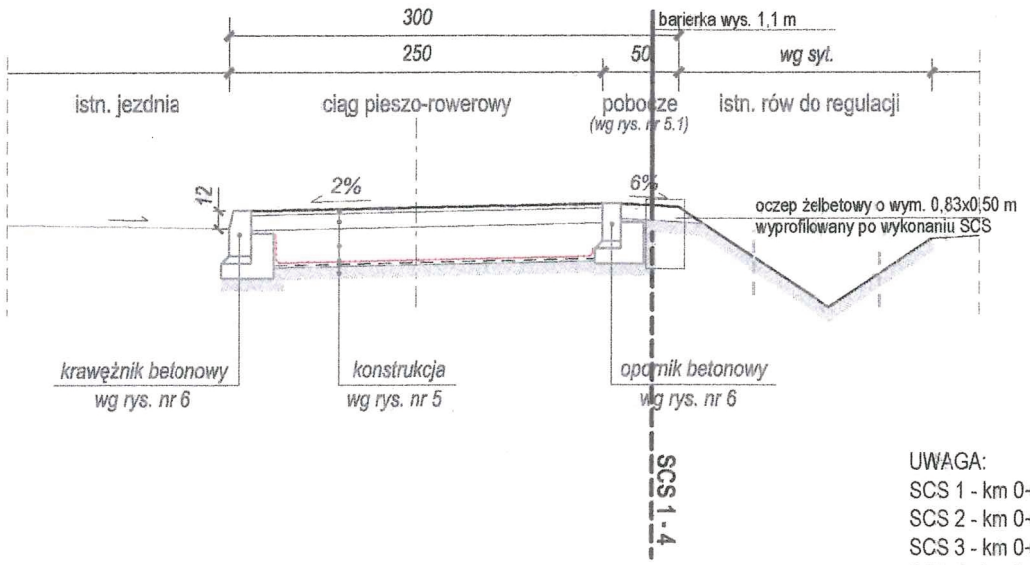

UWAGA:
1. Oczep żelbetowy beton C20/25 stal AIII .
2. Profil ścianki stalowej GU 18N
2. Pogrążanie ścianki stalowej statycznie bez wibracji.
3. Oczep stanowi mocowania barierki ochronnej.
4. Dopuszcza się zmianę wymiaru oczepu z zachowaniem bezpiecznego mocowania barierki ohronnej

UWAGA:
SCS 1 - km 0+597,90 - 0+640,99
SCS 2 - km 0+580,70 - 0+593,40
SCS 3 - km 0+518,50 - 0+576,00
SCS 4 - km 0+471,80 - 0+512,50
W km 0+630 nie pogrążać ścanki stalowej z kolizją z przyłączem wodnym na długości około 1,5 m.
Przed przystąpieniem do prac w km 0+630 należy ustalić przebieg przyłącza wodociągowego.

"PROWED" BIURO PROJEKTÓW DROGOWYCH
82-300 ELBLĄG UL. LEGIONÓW 5
prowed@op.pl kom. 501 047 469 TEL/FAX (55) 648-13-69

Nazwa inwestycji	Poprawa dostępności miast powiatowych oraz przestrzeni publicznych Miejskiego Obszaru Funkcjonalnego Malborka			
Nazwa zadania	ZADANIE NR 7 Budowa ciągu pieszo - rowerowego w Gminie Stare Pole, w miejscowościach Krzyżanowo i Złotowo			
Nazwa obiektu	Ciąg pieszo-rowerowy w Krzyżanowie i Złotowie			
Adres obiektu	Gmina Stare Pole, msc. Krzyżanowo i Złotowo			
Inwestor	Gmina Stare Pole			Faza PB i W
Rodzaj opracowania / rysunku	Przekroje charakterystyczne			Branża (Branch) drogi
Główny Projektant (General Designer)	mgr inż. Wiesław Siemiątkowski	upr. nr 1192/EL/87	Podpis/Sign.	Data/Date 10/2015
Zespół projektowy: (Elaborating team)				Rys nr : (Dr. no. :) 4
Sprawdził (Verified)	inż. Zbigniew Tchórzewski	upr. nr 336/Gd/2012	Podpis/Sign.	Skala/Scale 1:50

PRZEKROJE KONSTRUKCYJNE

STAROSTA MALBORSKI
Pl. Słowiański 17
82-200 Malbork
(14)

CIĄG PIESZO-ROWEROWY

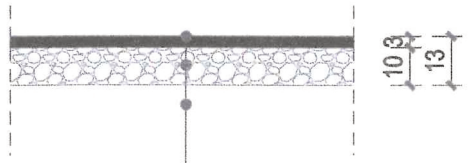

warstwa ścieralna: asfalt piaskowy
podbudowa zasadnicza: mieszanka niezwiązana - klasa $C_{90/3}$
wzmocnione podłoże

ZJAZDY

ZJAZDY NA POSESJE

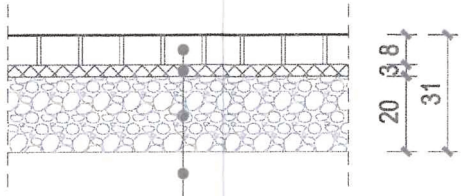

warstwa ścieralna: kostka betonowa
podsypka cementowo-piaskowa 1:4
podbudowa zasadnicza: mieszanka niezwiązana - klasa $C_{90/3}$
wzmocnione podłoże

ZJAZDY NA POLA

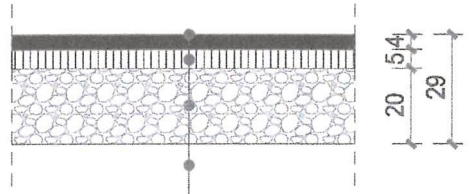

warstwa ścieralna: mieszanka grysowo-mastyksowa SMA A11
warstwa wiążąca: AC 16W
podbudowa zasadnicza: mieszanka niezwiązana - klasa $C_{90/3}$
wzmocnione podłoże

UWAGA: Obramowanie nawierzchni ciągu pieszo-rowerowego, zjazdów - opornikiem betonowym 12x25 cm

WZMOCNIENIE PODŁOŻA GRUNTOWEGO

(ciąg pieszo-rowerowy, zjazdy)

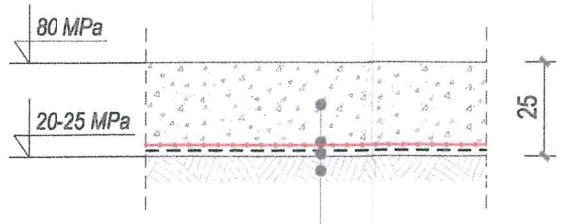

mieszanka niezwiązana: odmiana B (żwir 0/31,5 mm)
georuszt trójosiowy: rodzaj 2 (360 kN/m)
warstwa odcinająca: geotkanina 15 kN/m
podłoże gruntowe

"PROWED" BIURO PROJEKTÓW DROGOWYCH
82-300 ELBLĄG UL. LEGIONÓW 5
prowed@op.pl kom. 501 047 469 TEL/FAX (55) 648-13-69

Nazwa inwestycji	**Poprawa dostępności miast powiatowych oraz przestrzeni publicznych Miejskiego Obszaru Funkcjonalnego Malborka**
Nazwa zadania	**ZADANIE NR 7** Budowa ciągu pieszo - rowerowego w Gminie Stare Pole, w miejscowościach Krzyżanowo i Złotowo
Nazwa obiektu	Ciąg pieszo-rowerowy w Krzyżanowie i Złotowie
Adres obiektu	Gmina Stare Pole, msc. Krzyżanowo i Złotowo
Inwestor	Gmina Stare Pole — Faza: PB i W
Rodzaj opracowania / rysunku	Przekroje konstrukcyjne — Branża (Branch): drogi
Główny Projektant (General Designer)	mgr inż. Wiesław Siemiątkowski — upr. nr 1192/EL/87 — Podpis/Signa. — Data/Date: 10/2015
Zespół projektowy (Elaborating team)	Podpis/Signa. — Rys nr : (Dr. no. :) 5
Sprawdził (Verified)	inż. Zbigniew Tchórzewski — upr. nr 336/Gd/2012 — Podpis/Signa. — Skala/Scale 1:20

STAROSTA MALBORSKI
Pl. Słowiański 17
82-200 Malbork
(14)

PRZEKROJE KONSTRUKCYJNE

szczegół "A"

50

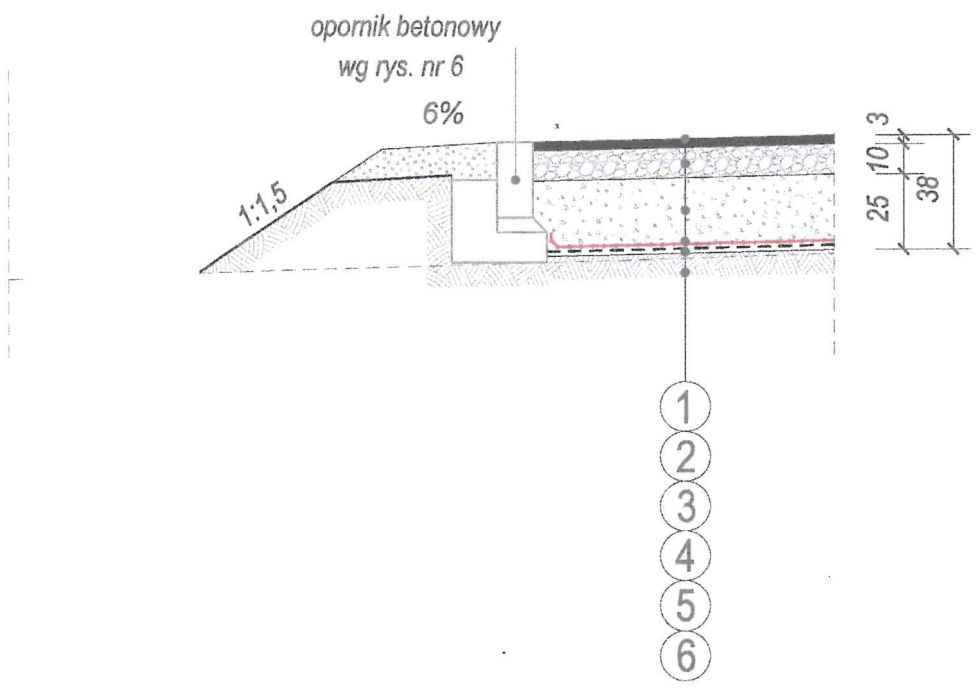

szczegół "B"

50

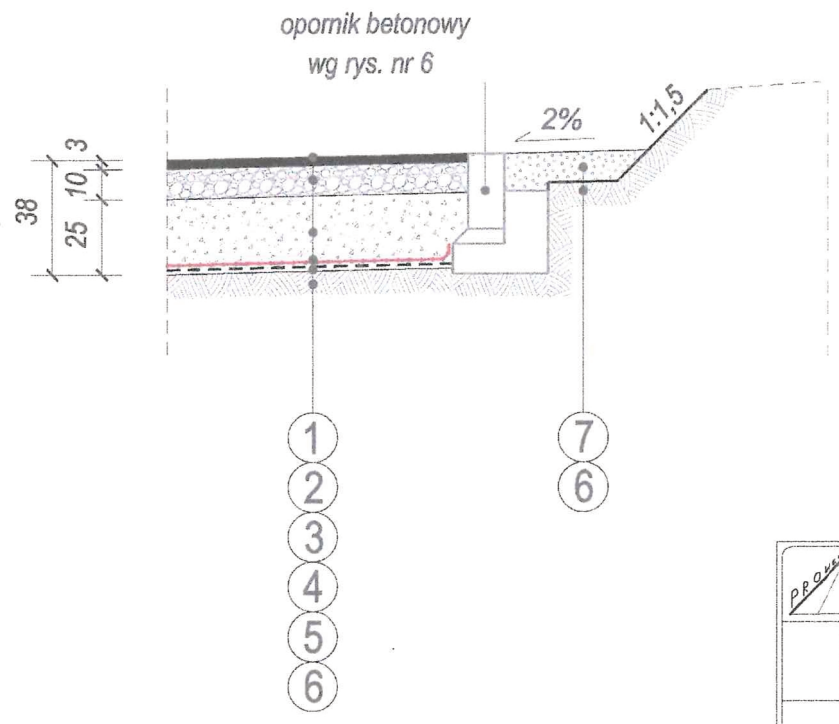

LEGENDA:

1. nawierzchnia ścieralna: asfalt piaskowy
2. podbudowa zasadnicza: mieszanka niezwiązana - klasa $C_{90/3}$
3. mieszanka niezwiązana: odmiana B (żwir 0/31,5 mm)
4. georuszt trójosiowy: rodzaj 2 (360 kN/m)
5. warstwa odcinająca: geotkanina 15 kN/m
6. podłoże gruntowe
7. pobocze z kruszywa naturalnego 0-31,5 mm

"PROWED" BIURO PROJEKTÓW DROGOWYCH
82-300 ELBLĄG
UL. LEGIONÓW 5
prowed@op.pl kom. 501 047 469 TEL/FAX (55) 648-13-69

Nazwa inwestycji	Poprawa dostępności miast powiatowych oraz przestrzeni publicznych Miejskiego Obszaru Funkcjonalnego Malborka			
Nazwa zadania	ZADANIE NR 7 Budowa ciągu pieszo - rowerowego w Gminie Stare Pole, w miejscowościach Krzyżanowo i Złotowo			
Nazwa obiektu	Ciąg pieszo-rowerowy w Krzyżanowie i Złotowie			
Adres obiektu	Gmina Stare Pole, msc. Krzyżanowo i Złotowo			
Inwestor	Gmina Stare Pole			Faza PB i W
Rodzaj opracowania / rysunku	Przekroje konstrukcyjne szczegół "A", szczegół "B"			Branża (Branch) drogi
Główny Projektant (General Designer)	mgr inż. Wiesław Siemiątkowski	upr. nr 1192/EL/87	Podpis/Signa.	Data/Date 10/2015
Zespół projektowy: (Elaborating team)				Rys nr : (Dr. no. :) 5.1
Sprawdził (Verified)	inż. Zbigniew Tchórzewski	upr. nr 336/Gd/2012	Podpis/Signa.	Skala/Scale 1:25

ELEMENTY DROGOWE

opornik betonowy 12x25 cm

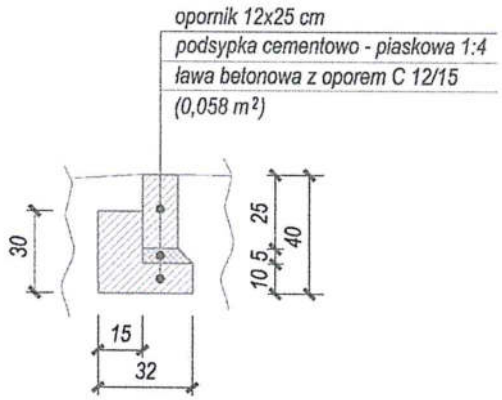

krawężnik betonowy 15x30 cm

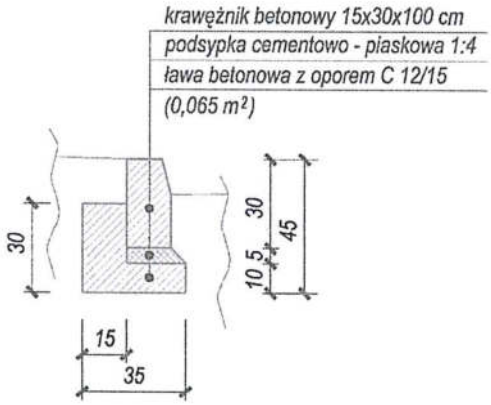

"PROWED" BIURO PROJEKTÓW DROGOWYCH
82-300 ELBLĄG UL. LEGIONÓW 5
prowed@op.pl kom. 501 047 489 TEL/FAX (55) 648-13-69

Nazwa inwestycji	Poprawa dostępności miast powiatowych oraz przestrzeni publicznych Miejskiego Obszaru Funkcjonalnego Malborka			
Nazwa zadania	ZADANIE NR 7 Budowa ciągu pieszo - rowerowego w Gminie Stare Pole, w miejscowościach Krzyżanowo i Złotowo			
Nazwa obiektu	Ciąg pieszo-rowerowy w Krzyżanowie i Złotowie			
Adres obiektu	Gmina Stare Pole, msc. Krzyżanowo i Złotowo			
Inwestor	Gmina Stare Pole			Faza PB i W
Rodzaj opracowania / rysunku	Elementy drogowe			Branża (Branch) drogi
Główny Projektant (General Designer)	mgr inż. Wiesław Siemiątkowski	upr. nr 1192/EL/87	Podpis/Signa.	Data/Date 10/2015
Zespół projektowy: (Elaborating team)				Rys. nr : (Dr. no. :) 6
Sprawdził (Verified)	inż. Zbigniew Tchórzewski	upr. nr 336/Gd/2012	Podpis/Signa.	Skala/Scale 1:25

000081

Przekrój podłużny przepust z rur HDPE

STAROSTA MALBORSKI
ul. Słowiański 17
82-200 Malbork
(14)

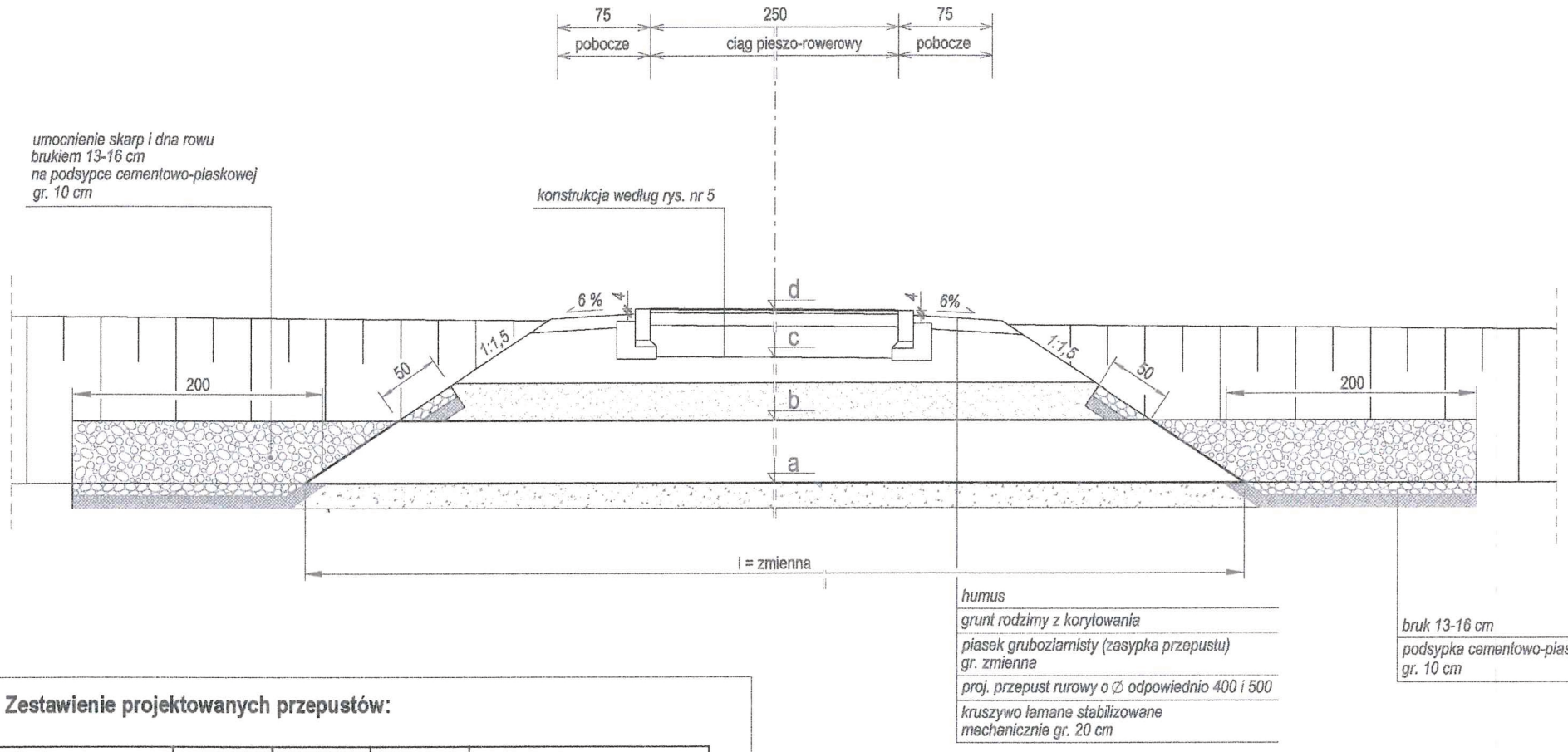

Zestawienie projektowanych przepustów:

lp.	przepust Nr średnica Φ	km i lokalizacja		rzędne dołu konstrukcji ciągu	rzędne góry konstrukcji ciągu	grubość konstrukcji ciągu	długość przepustu (m)
		Kilometraż	Współrzędne	c	d		
1.	500	0+030,86 Krzyżanowo	X: 54°2'41,75" Y: 19°12'15,31"	3,39	3,77	0,38	8,0
2.	500	0+052,83 Krzyżanowo	X: 54°2'41,17" Y: 19°12'15,68"	3,22	3,60	0,38	7,8
3.	400	0+140,66 Krzyżanowo	X: 54°2'38,70" Y: 19°12'18,29"	2,73	3,11	0,38	7,5
4.	500	0+438,51 Złotowo	X: 54°1'45,20" Y: 19°13'23,70"	1,95 2,49	2,33 2,87	0,38	17,4

Zestawienie istniejących przepustów do przebudowy:

lp.	przepust Nr średnica Φ	km i lokalizacja		rzędne dołu konstrukcji ciągu	rzędne góry konstrukcji ciągu	grubość konstrukcji ciągu	długość przepustu (m)
oznaczenie na rysunku				c	d		
1.	500	0+330,07 Złotowo	X: 54°1'48,81" Y: 19°13'21,21"	1,32 1,31	1,86 1,85	0,54	11,6

"PROWED" BIURO PROJEKTÓW DROGOWYCH
82-300 ELBLĄG
UL. LEGIONÓW 5
prowed@op.pl kom. 501 047 469 TELIFAX (55) 648-13-69

Nazwa inwestycji	Poprawa dostępności miast powiatowych oraz przestrzeni publicznych Miejskiego Obszaru Funkcjonalnego Malborka			
Nazwa zadania	ZADANIE NR 7 Budowa ciągu pieszo - rowerowego w Gminie Stare Pole, w miejscowościach Krzyżanowo i Złotowo			
Nazwa obiektu	Ciąg pieszo-rowerowy w Krzyżanowie i Złotowie			
Adres obiektu	Gmina Stare Pole, mec. Krzyżanowo i Złotowo			
Inwestor	Gmina Stare Pole			Faza PB i W
Rodzaj opracowania / rysunku	Przekrój podłużny przepust z rur HDPE			Branża (Branch) drogi
Główny Projektant (General Designer)	mgr inż. Wiesław Siemiątkowski	upr. nr 1192/EL/87	Podpis/Signa.	Data/Date 10/2015
Zespół projektowy: (Elaborating team)			Podpis/Signa.	Rys nr : (Dr. no. :) 7
Sprawdził (verified)	inż. Zbigniew Tchórzewski	upr. nr 336/Gd/2012	Podpis/Signa.	Skala/Scale 1:50

Urząd Gminy Stare Pole
ul. Marynarki Wojennej 6
82-220 Stare Pole
Za zgodność z oryginałem
Z up. WÓJTA
Jerzy Skonieczny
ZASTĘPCA WÓJTA

WINDFARM POLSKA III Sp. z o.o.
ul. Wojska Polskiego 24-26
75-712 KOSZALIN
REGON 320127922 NIP 6692415475

1595

A. SKUTAREK

Gdańsk, dnia 18.12.2018 r.

STAROSTA MALBORSKI
Pl. Słowiański 17
82-200 Malbork
(14)

UZGODNIENIE

Niniejszym uzgadniamy skrzyżowanie ciągu pieszo – rowerowego na dz. nr 7/1 obręb Krzyżanowo, gmina Stare Pole z naszą projektowaną linią kablową 110 kV relacji Farma Wiatrowa Jasna - stacja 400/110 kV Gdańsk Błonia z następującymi uwagami:

1. W miejscu skrzyżowania linii kablowej 110 kV z ciągiem pieszo – rowerowym na dz. nr 7/1 oraz z drogą powiatową nr 2936G Stare Pole-Złotowo-Dzierzgoń planujemy zastosować przewiert sterowany pod drogą i ścieżką rowerową w rurze osłonowej SRS-G 160 (Arot).
2. Po zastosowaniu powyższej rury osłonowej nie jest konieczne zastosowanie dodatkowej rury dwudzielnej A 119-PS.
3. Przewiert będzie wykonany zgodnie z normą N SEP-E-004 Elektroenegetyczne i sygnalizacyjne linie kablowe. Projektowanie i budowa.

Holger Gallas

Pełnomocnik